(D) **Montage**
(GB) **Mounting**
(NL) **Montage**
(F) **Montage**
(E) **Montaje**
(I) **Montaggio**
(RUS) **Монтаж**

Collection Plan

Artikel-Nr.: 34906

KEUCO

KEUCO GmbH & Co.KG
Postfach 1365, D-58653 Hemer
Telefon : 02372/904-0
Telefax : 02372/904-236
Internet: http://www.keuco.de
E-mail : info@keuco.de

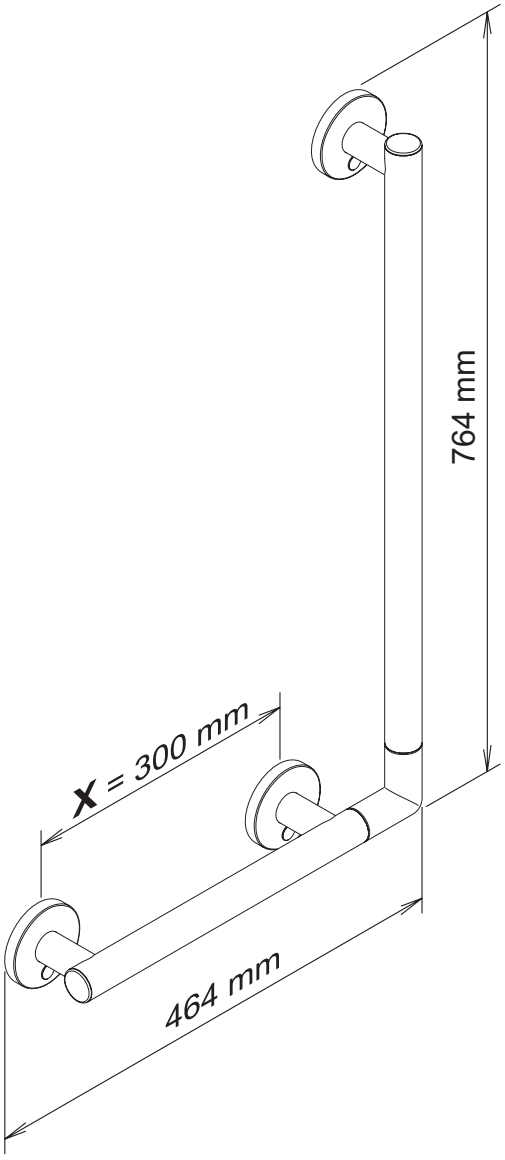

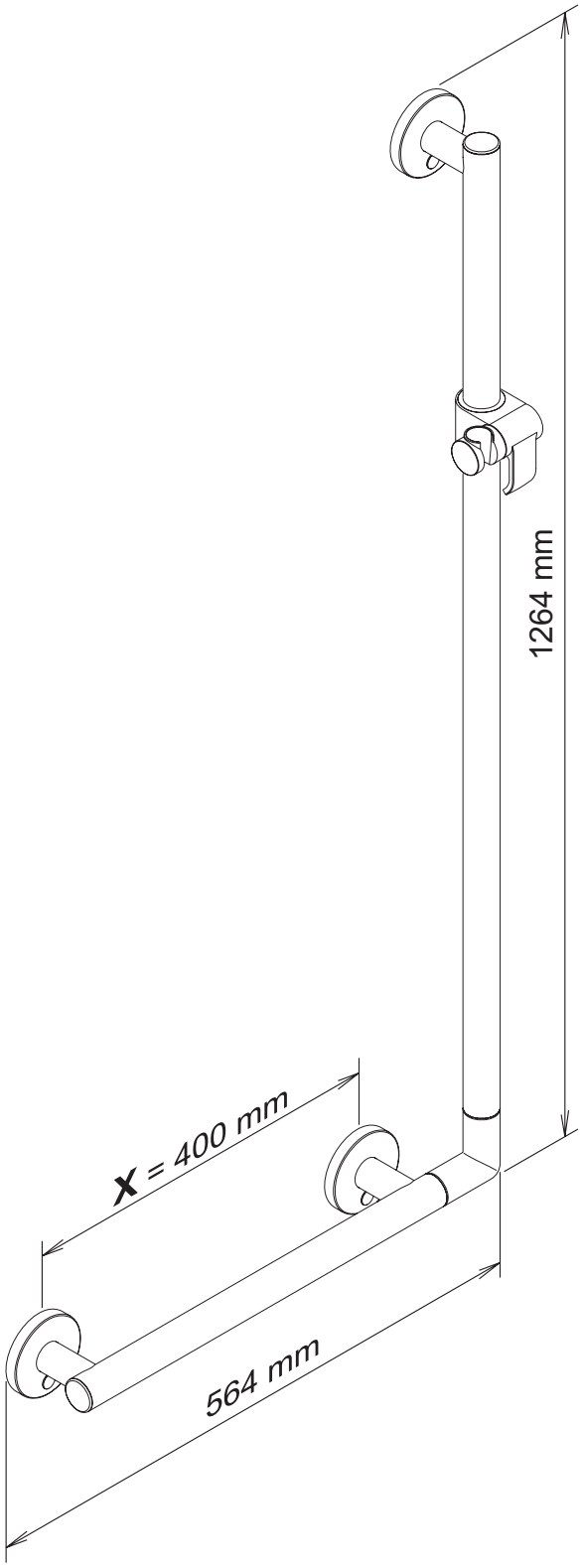

Teile-Nr.: 70570

i

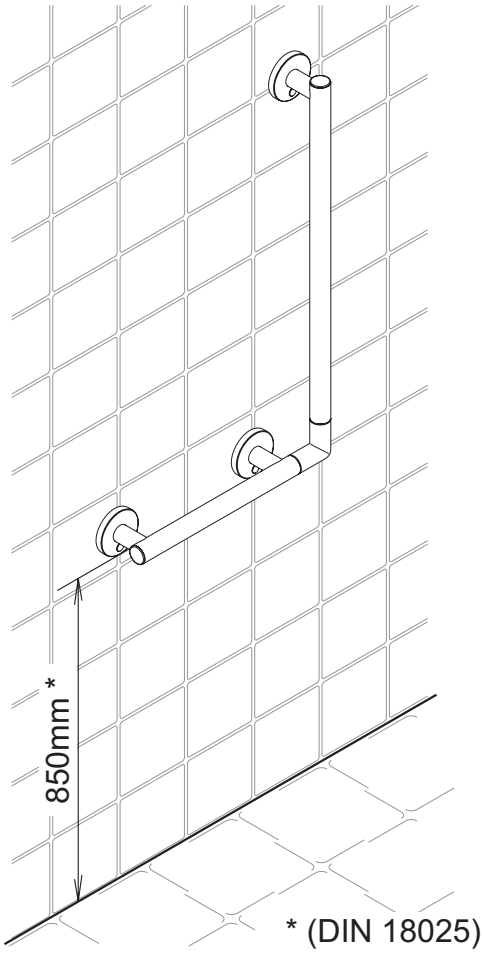

i

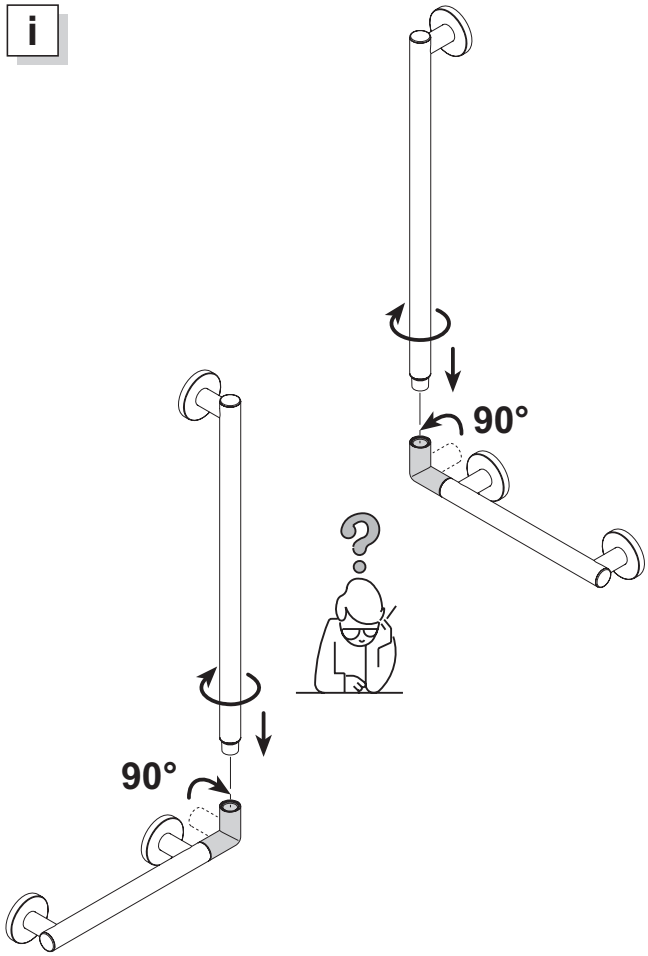

1

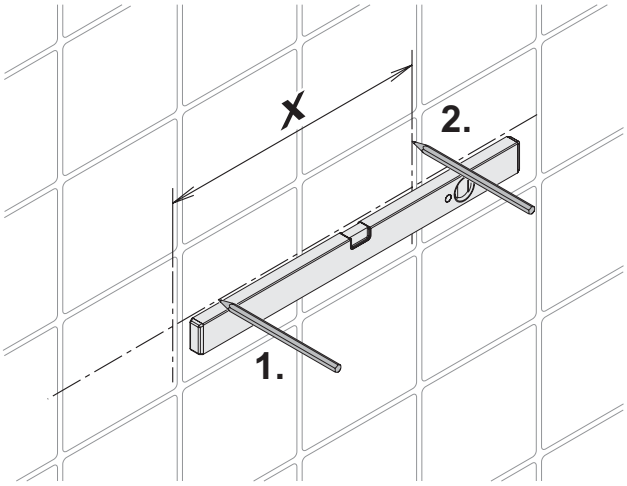

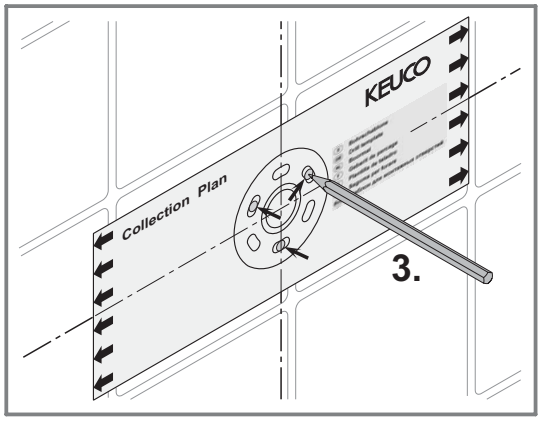

2

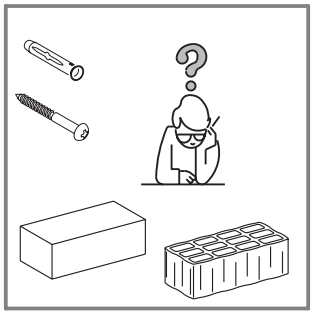

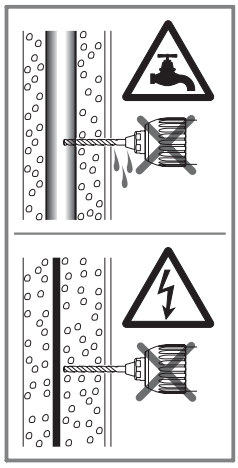

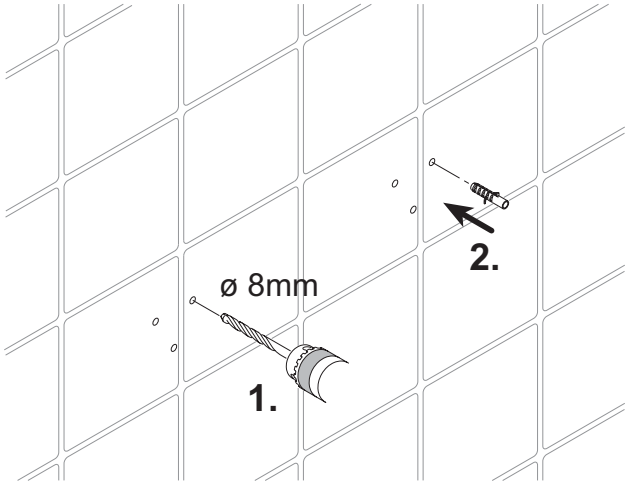

3

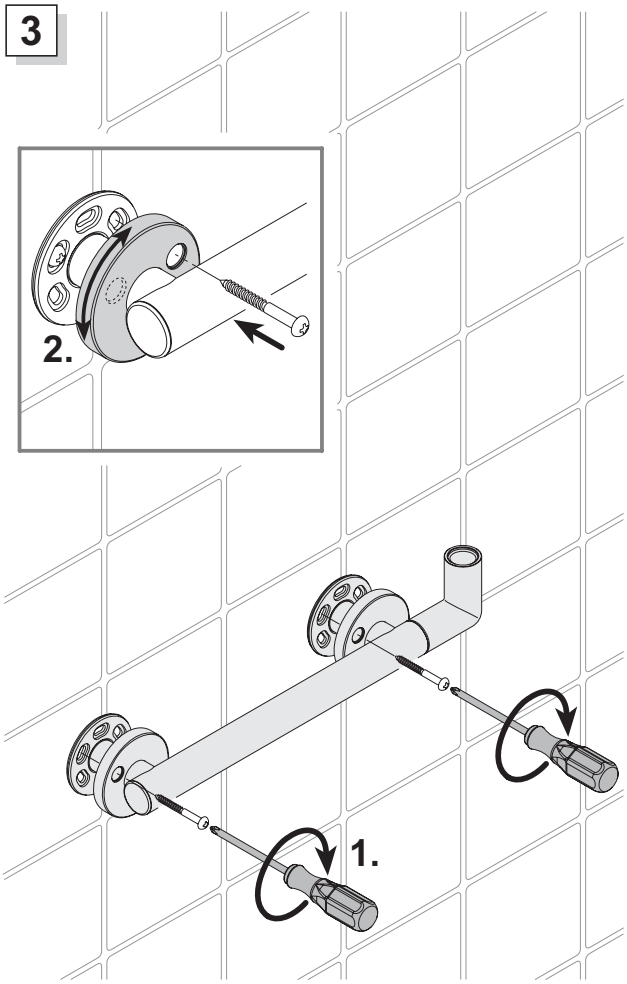

4

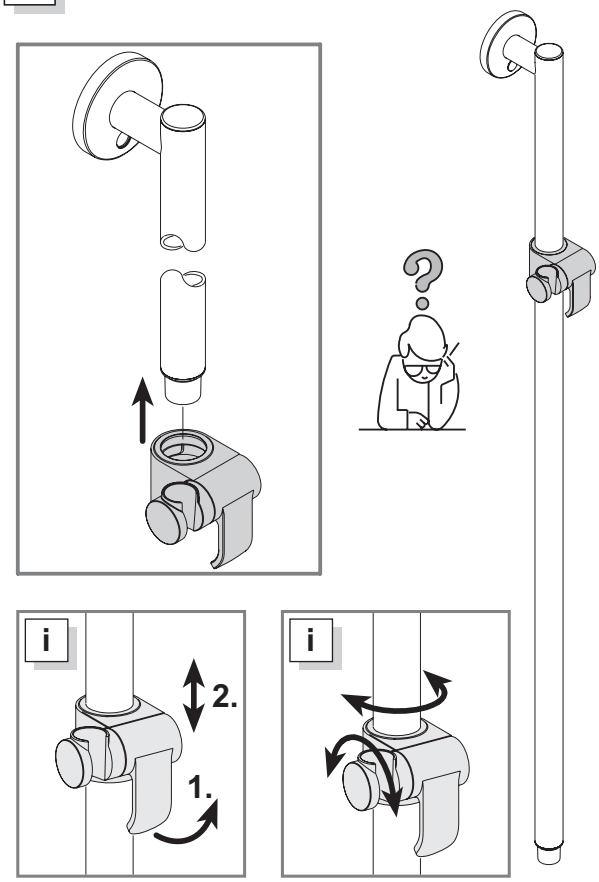

5

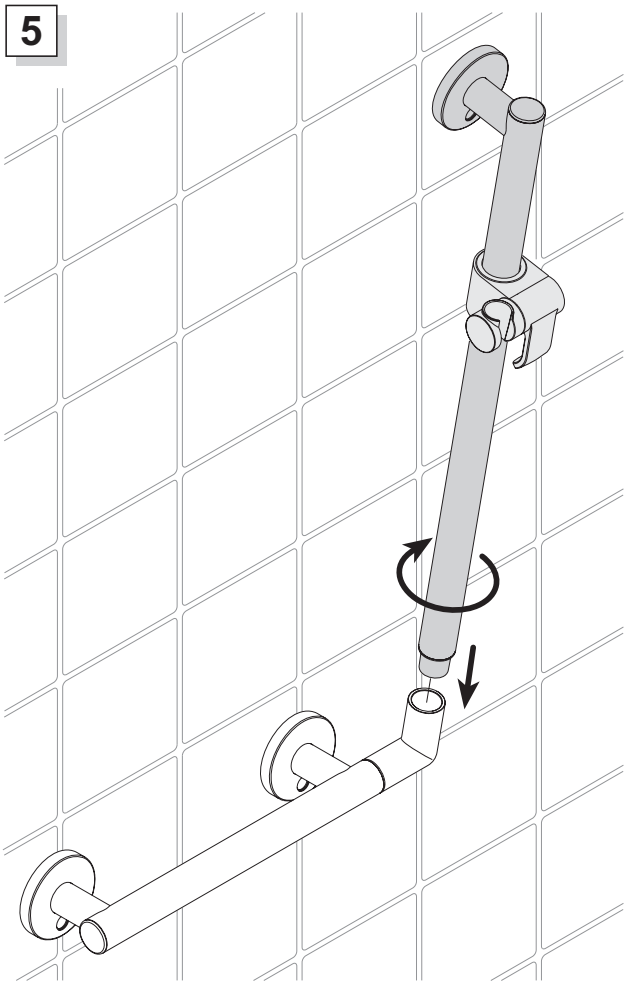

6

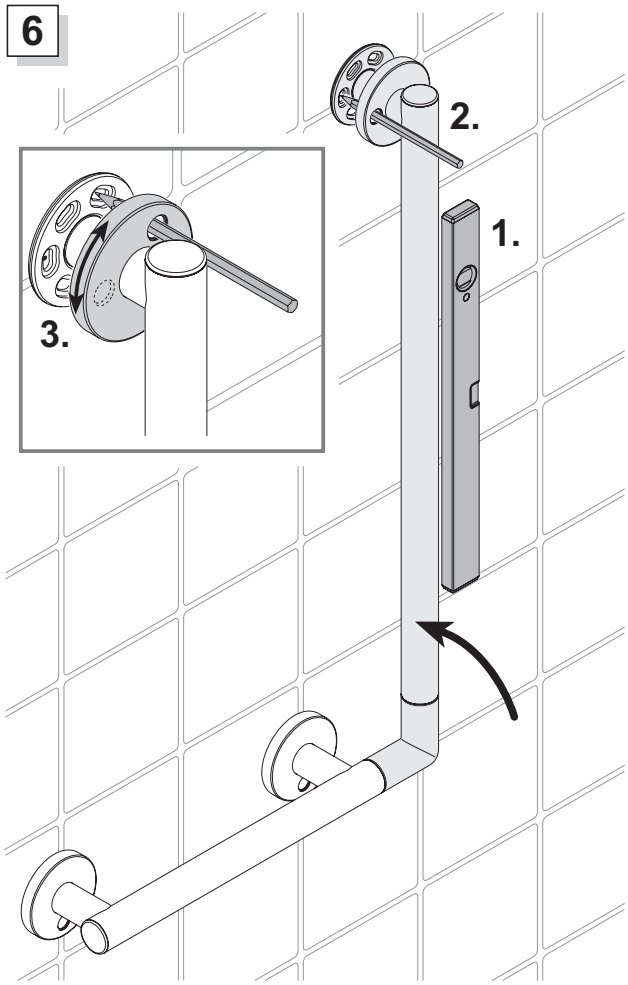

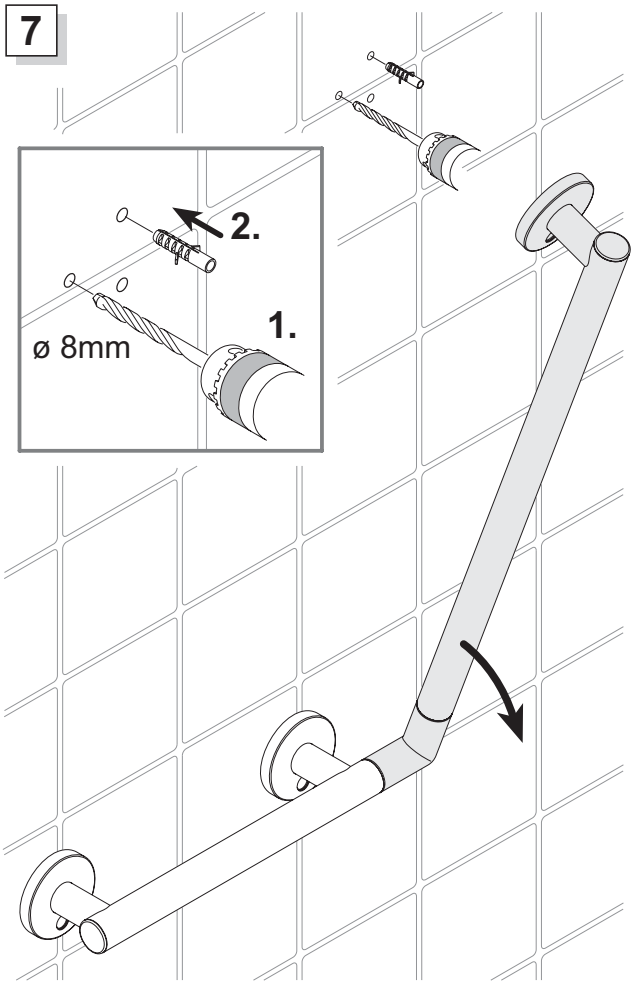
7
2.
1.
ø 8mm

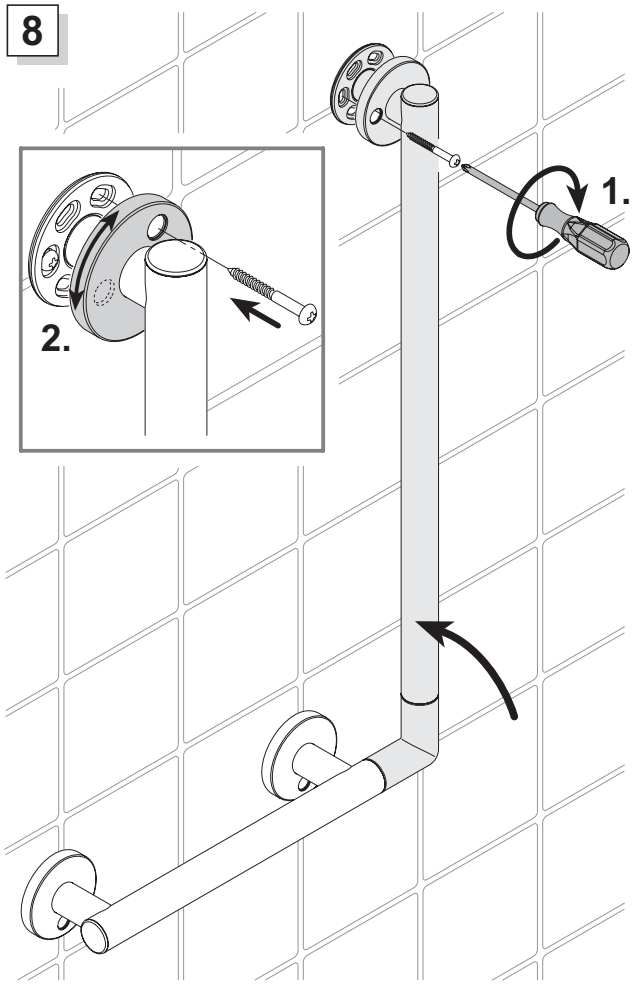
8
1.
2.

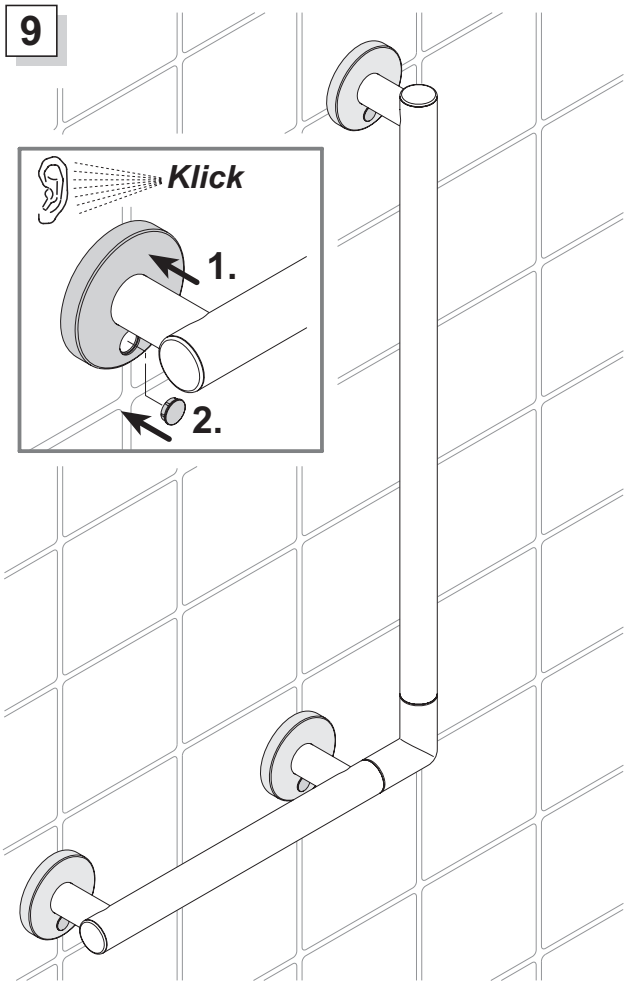
9
Klick
1.
2.