Produktdatenblatt

Tôkyô

M1710RH/265

duraplus®

Schnellstift

Artikelnummer	2804281
EAN-Code	4012789203769
Herkunftsland	Deutschland
Warentarifnummer	83024110
Gebrauchs-Kategorie	3
Korrosionsbeständig-keit	4
Türdicke	37-47 mm
Vierkantmaß	8 mm
Stiftstärke WC	
Stiftlänge vorstehend	
Lochung	Ovalbart
Lochungsabstand	72 mm
Schrauben	Holzschrauben
Farbe	F71 Messing poliert
Sortiment	Kern-Sortiment
Packeinheit	1
Karton	10

HOPPE-Messing-Langschild-Türgriff-Garnitur für Innentüren:

- geprüft nach DIN EN 1906: 37-0140A, Objekt-Garnitur
- Lagerung: Türgriffe lose, Rückholfedern rechts/links verwendbar, wartungsfreie Gleitlager
- Verbindung: HOPPE-Schnellstift mit HOPPE-Vollstift (Stift-/Lochteil)
- Befestigung: sichtbar, Mehrzweckschrauben

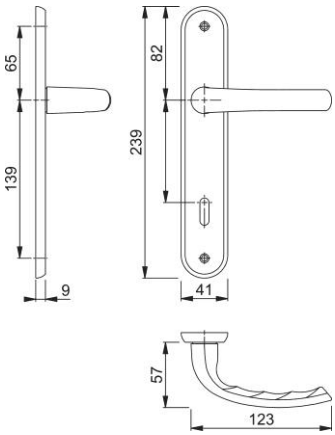

HOPPE AG, Änderungen vorbehalten.