**Croma**
**Croma 220 Air 1jet Showerpipe Wanne**
Oberflächen: **chrom** Artikelnummer: **27223000**

## Beschreibung

**Merkmale**

- Kopfbrause Croma 220
- Brausekopfgröße: 220 mm
- Kopfbrause im Winkel verstellbar
- Strahlart: RainAir (mit Luft angereicherter Regenstrahl)
- Durchflussmenge RainAir Strahl (bei 3 bar): 17 l/min
- Betriebsdruck: min. 1,5 bar / max. 10 bar
- schwenkbarer Brausearm
- Thermostat Ecostat Comfort
- Durchflussmenge Wanneneinlauf: 20 l/min
- Sicherheitssperre bei 40° C
- einstellbare Heißwasserbegrenzung
- Verbraucheransteuerung durch Drehen
- Montageart: Aufputzinstallation
- höhenverstellbare Handbrausehalterung

**Bestehend aus**

- Croma 220 Air 1jet Kopfbrause (#26464XXX)
- Croma 100 Vario Handbrause (#28535XXX)
- Isiflex Brauseschlauch 1,60 m (#28276XXX)

## Technologie

## Produktabbildung
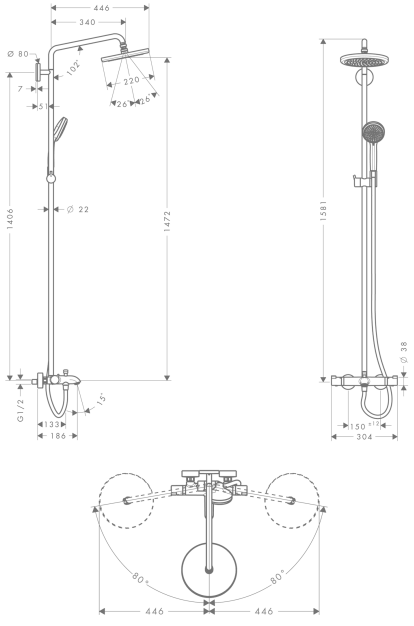
## Maßzeichnung