Produktdatenblatt
Birmingham

duranorm®

1117/202SP

Artikelnummer	2533960
EAN-Code	4012789055917
Herkunftsland	Italien
Warentarifnummer	83024110
Türdicke	27-47 mm
Vierkantmaß	8 mm
Stiftstärke WC	
Stiftlänge vorstehend	
Lochung	Buntbart
Lochungsabstand	72 mm
Schrauben	3,5x20 mm
Farbe	F4 Alu Bronze
Sortiment	Kern-Sortiment
Packeinheit	50
Karton	50

HOPPE-Aluminium-Langschild-Türgriff-Garnitur für Innentüren:

- Lagerung: Türgriffe lose, wartungsfreie Gleitlager
- Verbindung: HOPPE-Profilstift (Stift-/Lochteil)
- Befestigung: sichtbar, Mehrzweckschrauben

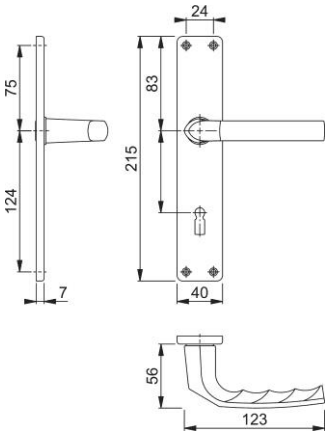

HOPPE AG, Änderungen vorbehalten.