Varicor®-Lösungen

Formteile nach Maß.

Varicor®-Lösungen

Rondo

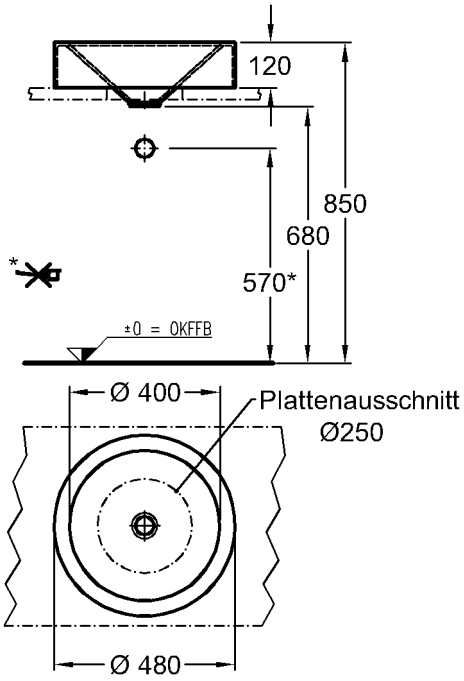

Modell:	**Rondo Aufsatzwaschtisch**
Modell-Nr.:	404048
Maße:	Ø 480 mm
Material:	Varicor®
Gewicht:	9,0 kg

Zur Montage mit:

Modell:	**Schaftventil**
Modell-Nr.:	521070
Maße:	41,9 mm (G 1¼) x 50 mm
Oberfläche:	Verchromt
Gewicht:	0,2 kg

Empfehlung bei Montage eines Schaftventils:

Modell:	**Rosette 41,9 mm (G 1¼)** zur Abdeckung des Gewindeschaftes
Modell-Nr.:	510500
Oberfläche:	Verchromt

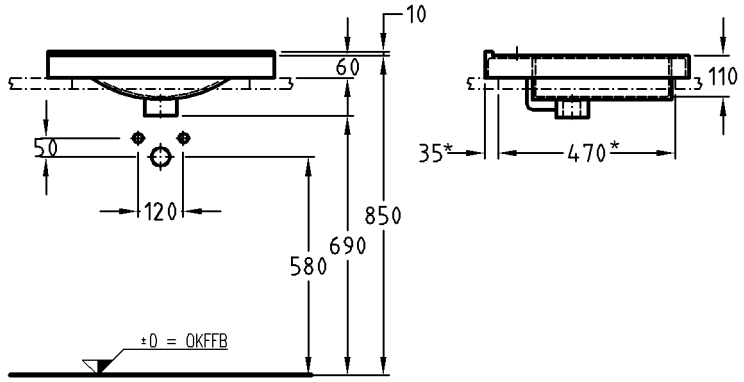

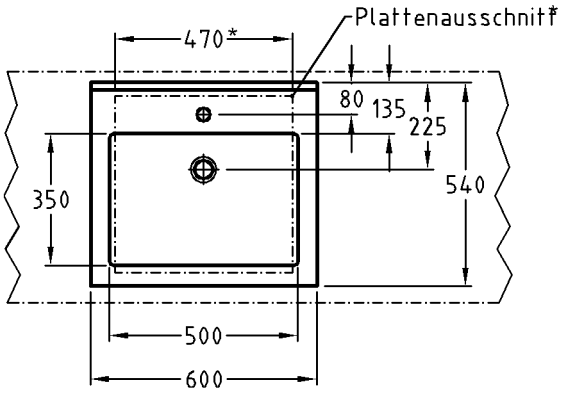

Modell:	**Futura Aufsatzwaschtisch** mit Hahnloch mit Überlauf
Modell-Nr.:	404160
Maße:	600 x 540 mm
Material:	Varicor®
Gewicht:	12,6 kg

Maßtoleranzen entsprechend ISO 2768-1 (Einstufung C).
Die Katalogzeichnungen sind im Maßstab 1:20, falls nicht anders angegeben.

Varicor®-Lösungen

Washtop

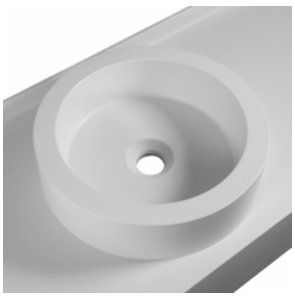

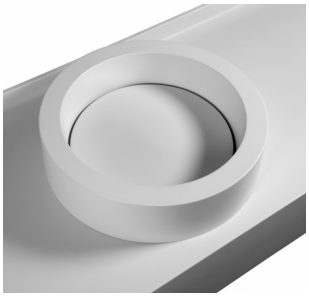

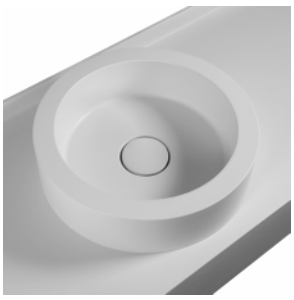

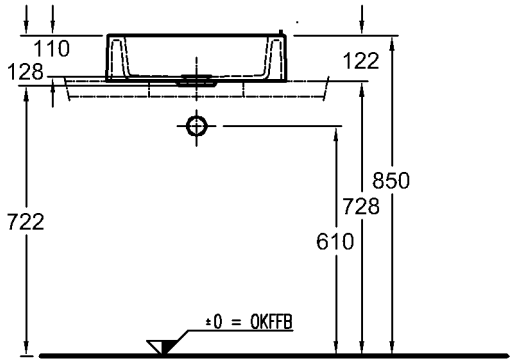

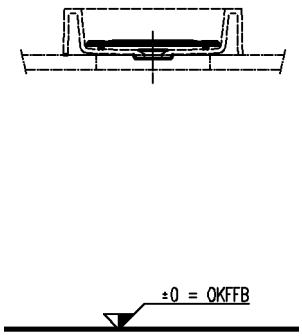

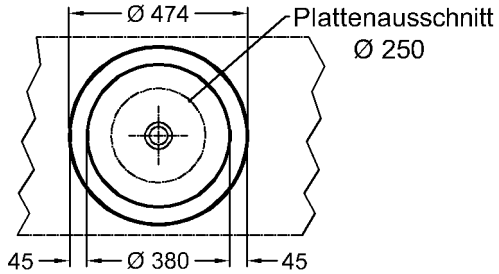

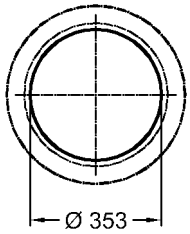

Abdeckplatte

Modell:	**Washtop R Classic Aufsatzwaschtisch mit Standardablauf** ohne Überlauf
Modell-Nr.:	405474
Maße:	Ø 474 mm
Material:	Varicor®
Gewicht:	10,0 kg

Zur Montage mit:

Modell:	**Schaftventil mit Ablaufkappe**
Modell-Nr.:	521070
Maße:	41,9 mm (G 1¼) x 50 mm
Gewicht:	0,2 kg

Optional:

Modell:	**Washtop Design-Abdeckplatte, groß**
Modell-Nr.:	405348
Maße:	Ø 353 mm
Gewicht:	2,4 kg
Kombinierbarkeit:	mit **Aufsatzwaschtisch**, Modell-Nr. 405474, der Serie Washtop.

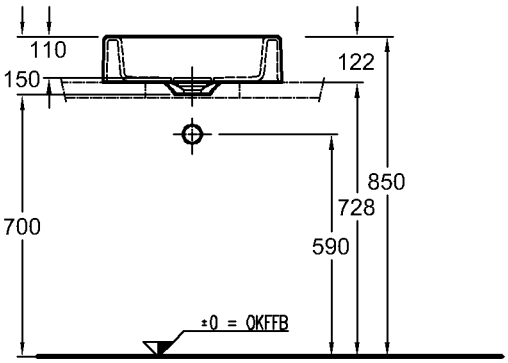

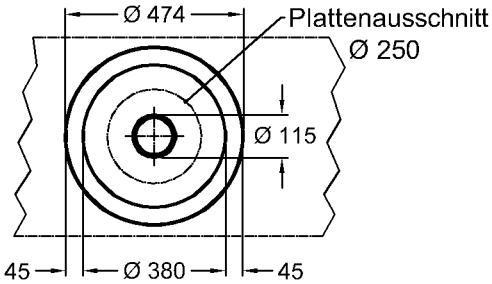

Modell:	**Washtop R Aufsatzwaschtisch mit kleiner Abdeckplatte** ohne Überlauf
Modell-Nr.:	406474
Maße:	Ø 474 mm
Material:	Varicor®
Gewicht:	11,0 kg

Zur Montage mit:

Modell:	**Schaftventil mit Ablaufkappe**
Modell-Nr.:	521070
Maße:	41,9 mm (G 1¼) x 50 mm
Gewicht:	0,2 kg

Maßtoleranzen entsprechend ISO 2768-1 (Einstufung C).
Die Katalogzeichnungen sind im Maßstab 1:20, falls nicht anders angegeben.

Varicor®-Lösungen

Washtop

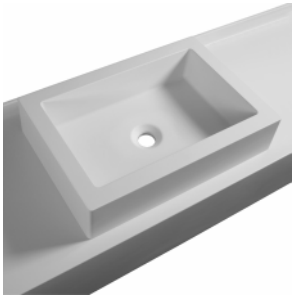

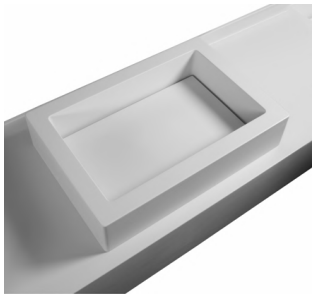

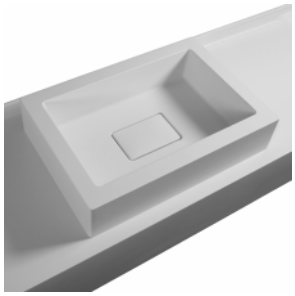

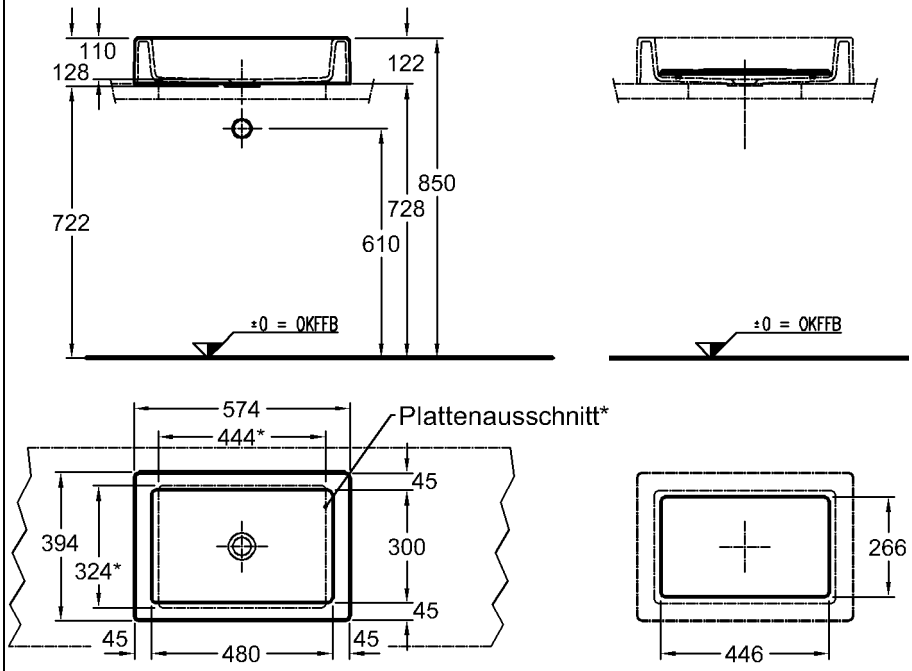

Abdeckplatte

Modell:	**Washtop E Classic Aufsatzwaschtisch mit Standardablauf** ohne Überlauf
Modell-Nr.:	405574
Maße:	574 x 394 mm
Material:	Varicor®
Gewicht:	13,0 kg

Zur Montage mit:

Modell:	**Schaftventil mit Ablaufkappe**
Modell-Nr.:	521070
Maße:	41,9 mm (G 1¼) x 50 mm
Gewicht:	0,2 kg

Optional:

Modell:	**Washtop Design-Abdeckplatte, groß**
Modell-Nr.:	405446
Maße:	446 x 266 mm
Gewicht:	2,8 kg
Kombinierbarkeit:	mit **Aufsatzwaschtisch**, Modell-Nr. 405574, der Serie Washtop.

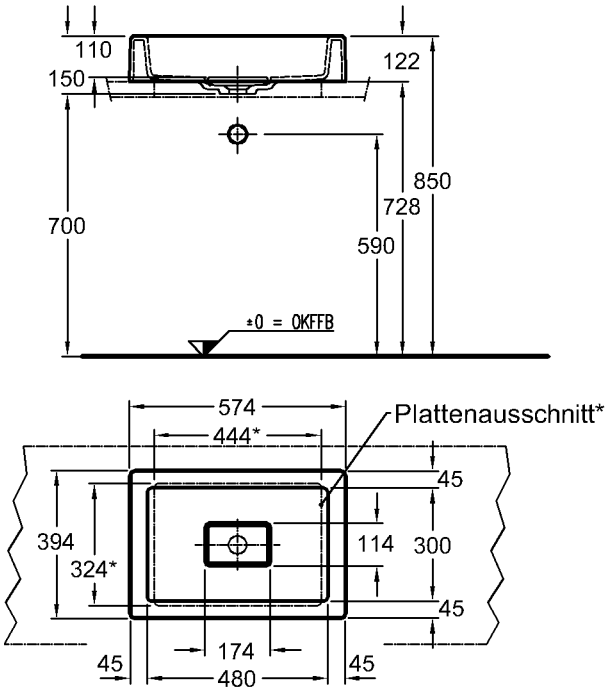

Modell:	**Washtop E Aufsatzwaschtisch mit kleiner Abdeckplatte** ohne Überlauf
Modell-Nr.:	406574
Maße:	574 x 394 mm
Material:	Varicor®
Gewicht:	13,0 kg

Zur Montage mit:

Modell:	**Schaftventil mit Ablaufkappe**
Modell-Nr.:	521070
Maße:	41,9 mm (G 1¼) x 50 mm
Gewicht:	0,2 kg

Maßtoleranzen entsprechend ISO 2768-1 (Einstufung C).
Die Katalogzeichnungen sind im Maßstab 1:20, falls nicht anders angegeben.

Varicor®-Lösungen

Privo

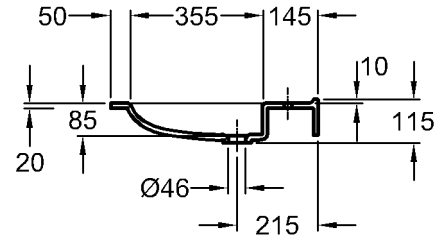

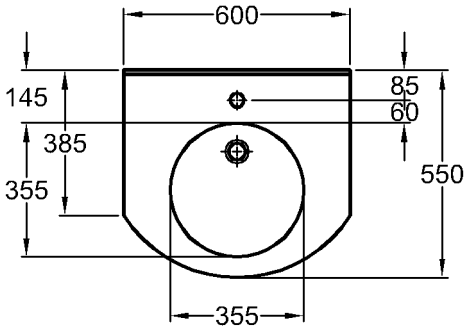

Modell:	**Privo Waschtisch**
	CE, DIN 18040
	ohne Überlauf, mit Hahnloch, unterfahrbar
Modell-Nr.:	402060
Maße:	600 x 550 mm
Material:	Varicor®
Gewicht:	12,0 kg

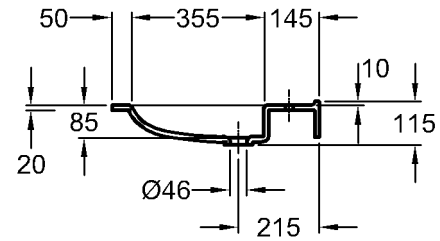

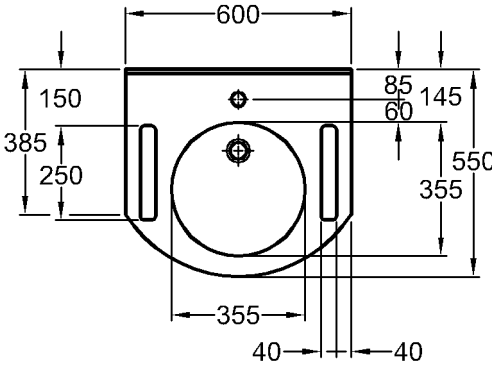

Modell:	**Privo Waschtisch**
	CE, DIN 18040
	ohne Überlauf, mit Hahnloch, unterfahrbar, mit Ausschnitten
Modell-Nr.:	402160
Maße:	600 x 550 mm
Material:	Varicor®
Gewicht:	12,0 kg

Maßtoleranzen entsprechend ISO 2768-1 (Einstufung C).
Die Katalogzeichnungen sind im Maßstab 1:20, falls nicht anders angegeben.

Varicor®-Lösungen

Agilo

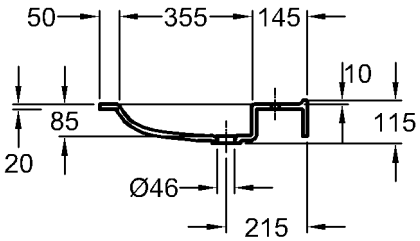

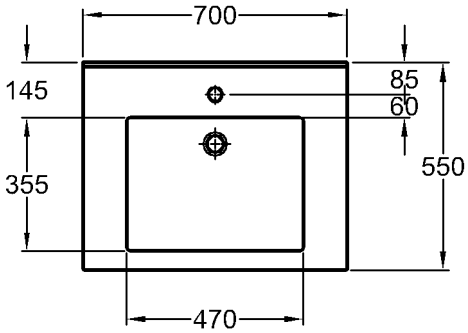

Modell:	**Agilo Waschtisch** CE, DIN 18040 ohne Überlauf, mit Hahnloch, unterfahrbar
Modell-Nr.:	402070
Maße:	700 x 550 mm
Material:	Varicor®
Gewicht:	14,0 kg

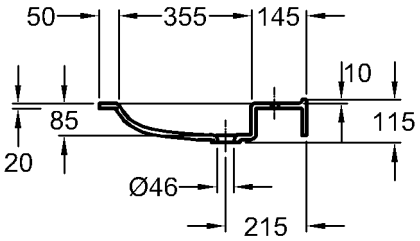

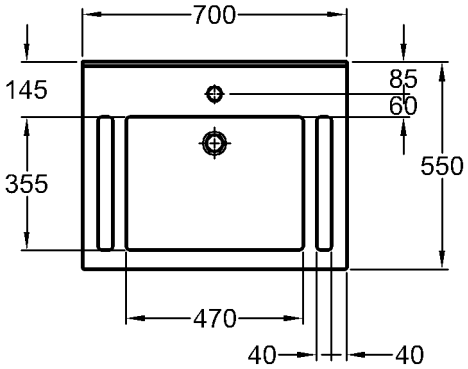

Modell:	**Agilo Waschtisch** CE, DIN 18040 ohne Überlauf, mit Hahnloch, unterfahrbar, mit Ausschnitten
Modell-Nr.:	402170
Maße:	700 x 550 mm
Material:	Varicor®
Gewicht:	14,0 kg

Maßtoleranzen entsprechend ISO 2768-1 (Einstufung C).
Die Katalogzeichnungen sind im Maßstab 1:20, falls nicht anders angegeben.

Varicor®-Lösungen

Dejuna Pro

Modell:	**Dejuna Pro Waschtisch**
	CE, DIN 18040
	ohne Überlauf, mit Hahnloch, mit seitlichen Ablageflächen, unterfahrbar, zwei Wasserebenen im Innenbecken
Modell-Nr.:	470020
Maße:	1020 x 550 mm
Material:	Varicor®
Modell:	**Dejuna Wandeinbau-Ablaufgarnitur**
Modell-Nr.:	521423
Oberfläche:	verchromt/Edelstahl
Komplett mit:	Ventil mit Standrohr und Anschlussbogen verchromt, Kunststoff-WE-Siphon, einschl. Mauerrahmen und Abdeckung Edelstahl

Die Wandeinbau-Ablaufgarnitur entspricht der EN 274.

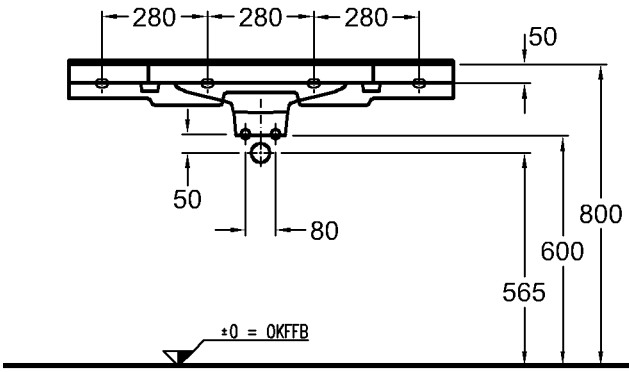

Mit Standardsiphon +Ablaufventil 521075

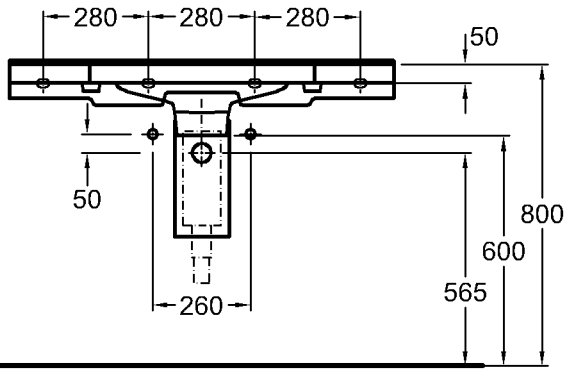

Mit Wandeinbaugarnitur 521423

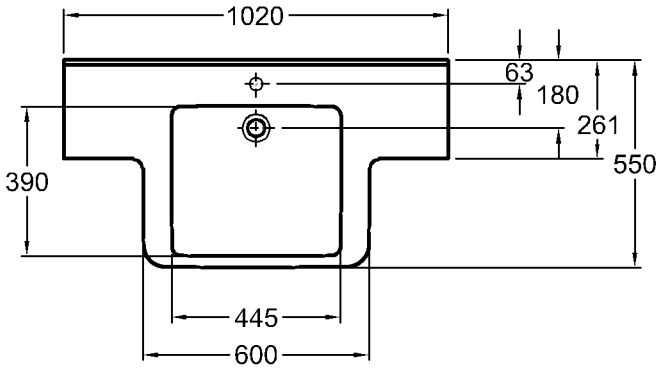

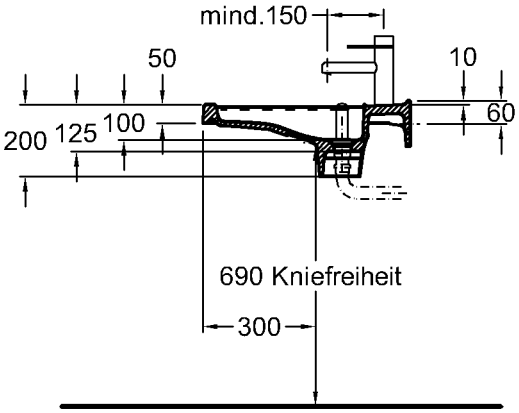

Maßtoleranzen entsprechend ISO 2768-1 (Einstufung C).
Die Katalogzeichnungen sind im Maßstab 1:20, falls nicht anders angegeben.

Varicor®-Lösungen

Dejuna Pro

Modell:	**Dejuna Pro Waschtisch**
	CE, DIN 18040
	ohne Überlauf, mit Hahnloch, mit seitlichen Ablageflächen und zwei Multifunktionslöchern, unterfahrbar, zwei Wasserebenen im Innenbecken
Modell-Nr.:	470025
Maße:	1020 x 550 mm
Material:	Varicor®

Modell:	**Dejuna Wandeinbau-Ablaufgarnitur**
Modell-Nr.:	521423
Oberfläche:	verchromt/Edelstahl
Komplett mit:	Ventil mit Standrohr und Anschlussbogen verchromt, Kunststoff-WE-Siphon, einschl. Mauerrahmen und Abdeckung Edelstahl

Die Wandeinbau-Ablaufgarnitur entspricht der EN 274.

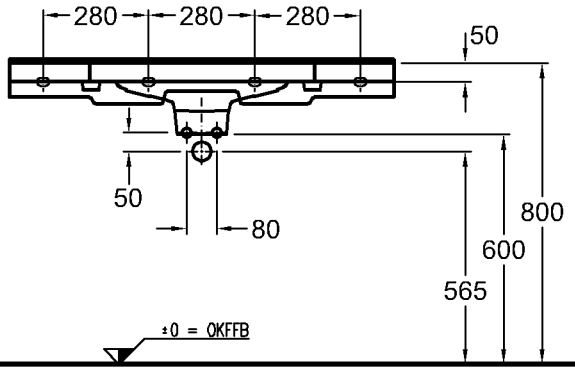

Mit Standardsiphon +Ablaufventil 521075

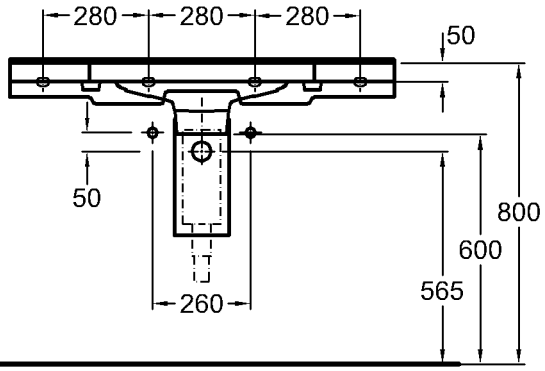

Mit Wandeinbaugarnitur 521423

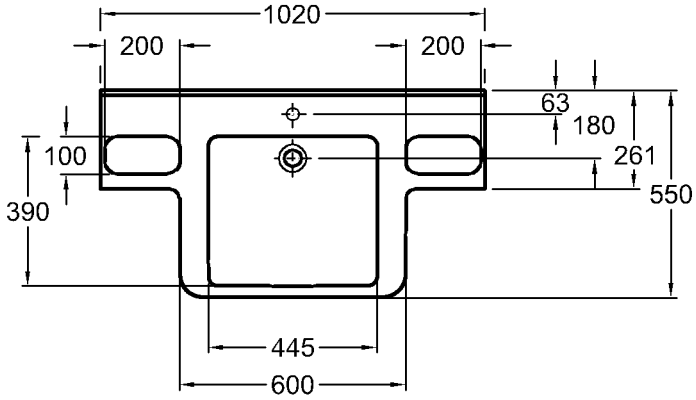

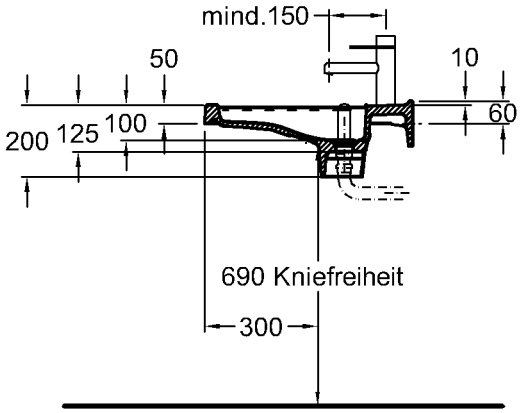

Maßtoleranzen entsprechend ISO 2768-1 (Einstufung C).
Die Katalogzeichnungen sind im Maßstab 1:20, falls nicht anders angegeben.

Varicor®-Lösungen

Dejuna Pro

Modell:	**Dejuna Pro Waschtisch** CE, DIN 18040, ohne Überlauf, mit Hahnloch, mit Ablagefläche links, unterfahrbar, zwei Wasserebenen im Innenbecken
Modell-Nr.:	470080
Maße:	810 x 550 mm
Material:	Varicor®

Modell:	**Dejuna Wandeinbau-Ablaufgarnitur**
Modell-Nr.:	521423
Oberfläche:	verchromt/Edelstahl
Komplett mit:	Ventil mit Standrohr und Anschlussbogen verchromt, Kunststoff-WE-Siphon, einschl. Mauerrahmen und Abdeckung Edelstahl

Die Wandeinbau-Ablaufgarnitur entspricht der EN 274.

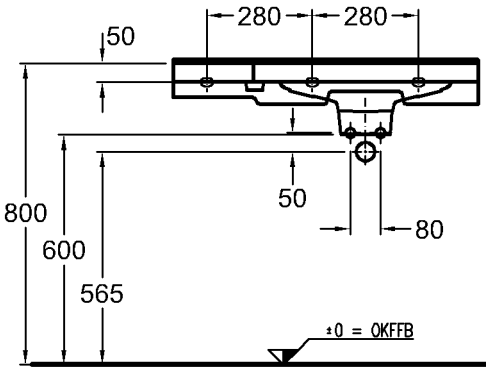

Mit Standardsiphon +Ablaufventil 521075

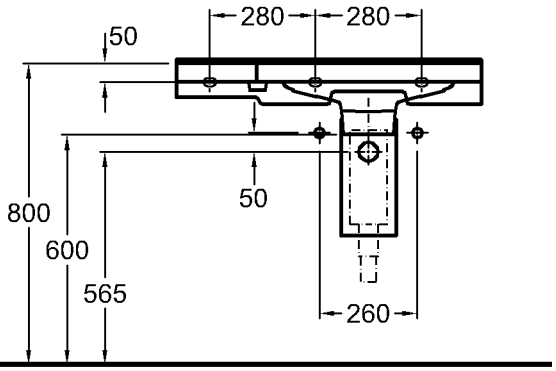

Mit Wandeinbaugarnitur 521423

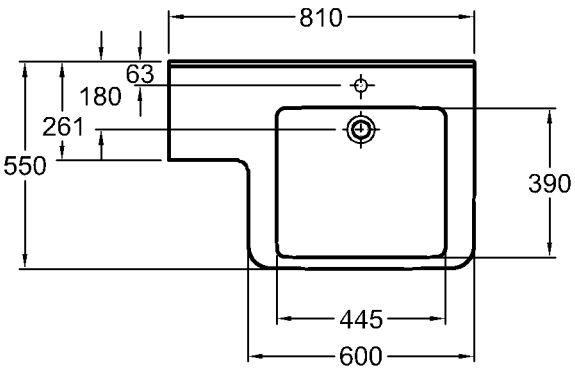

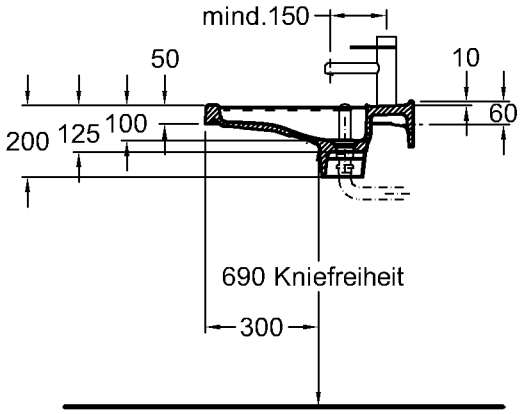

Maßtoleranzen entsprechend ISO 2768-1 (Einstufung C).
Die Katalogzeichnungen sind im Maßstab 1:20, falls nicht anders angegeben.

KERAMAG

Varicor®-Lösungen

Dejuna Pro

Modell:	**Dejuna Pro Waschtisch** CE, DIN 18040, DIN EN 14688, EN 31 ohne Überlauf, mit Hahnloch, mit Ablagefläche links, unterfahrbar, zwei Wasserebenen im Innenbecken
Modell-Nr.:	470085
Maße:	810 x 550 mm
Material:	Varicor®
Modell:	**Dejuna Wandeinbau-Ablaufgarnitur**
Modell-Nr.:	521423
Oberfläche:	verchromt/Edelstahl
Komplett mit:	Ventil mit Standrohr und Anschlussbogen verchromt, Kunststoff-WE-Siphon, einschl. Mauerrahmen und Abdeckung Edelstahl

Die Wandeinbau-Ablaufgarnitur entspricht der EN 274.

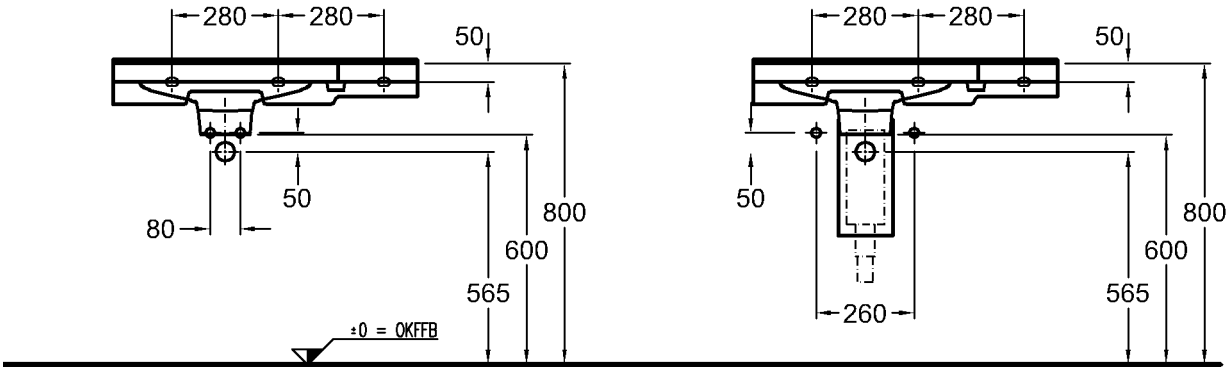

Mit Standardsiphon +Ablaufventil 521075

Mit Wandeinbaugarnitur 521423

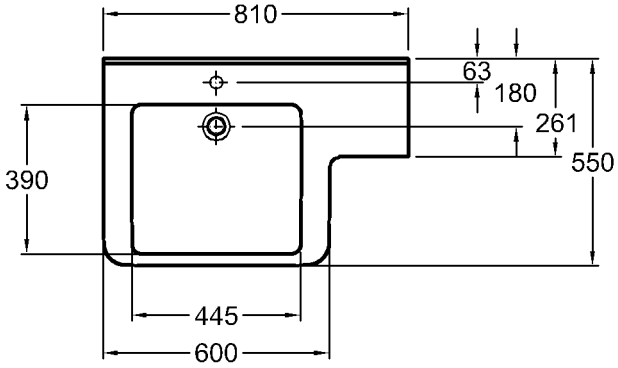

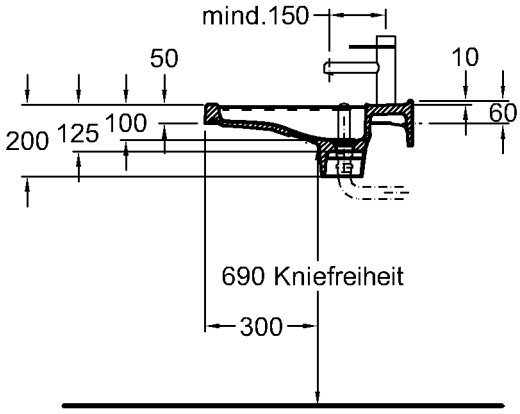

Maßtoleranzen entsprechend ISO 2768-1 (Einstufung C).
Die Katalogzeichnungen sind im Maßstab 1:20, falls nicht anders angegeben.

Varicor®-Lösungen

Säuglings-pflegebecken

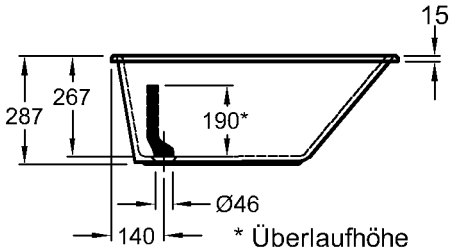

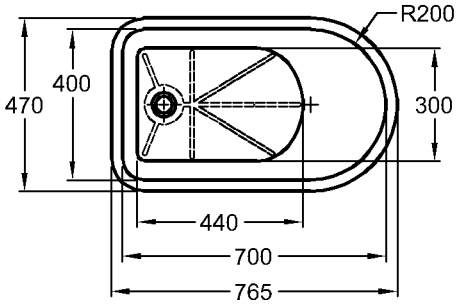

Modell:	**Säuglingspflegebecken, 40 l** zum Einbau von oben, aufliegend, ohne Überlauf inkl. Ablaufgarnitur mit Gummistöpsel und Standrohr
Modell-Nr.:	406010
Maße:	765 x 470 mm
Material:	Varicor®
Gewicht:	15,2 kg

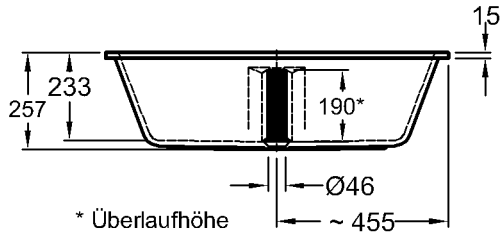

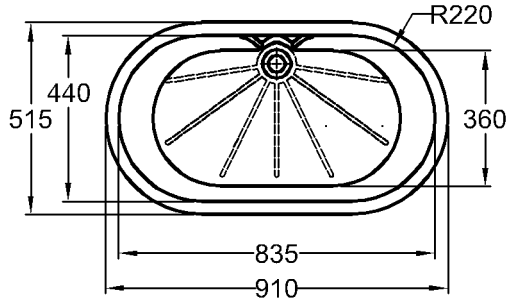

Modell:	**Säuglingspflegebecken, 60 l** zum Einbau von oben, aufliegend, ohne Überlauf inkl. Ablaufgarnitur mit Gummistöpsel und Standrohr
Modell-Nr.:	407010
Maße:	910 x 515 mm
Material:	Varicor®
Gewicht:	18,5 kg

Maßtoleranzen entsprechend ISO 2768-1 (Einstufung C).
Die Katalogzeichnungen sind im Maßstab 1:20, falls nicht anders angegeben.

Varicor®-Lösungen

Bambini

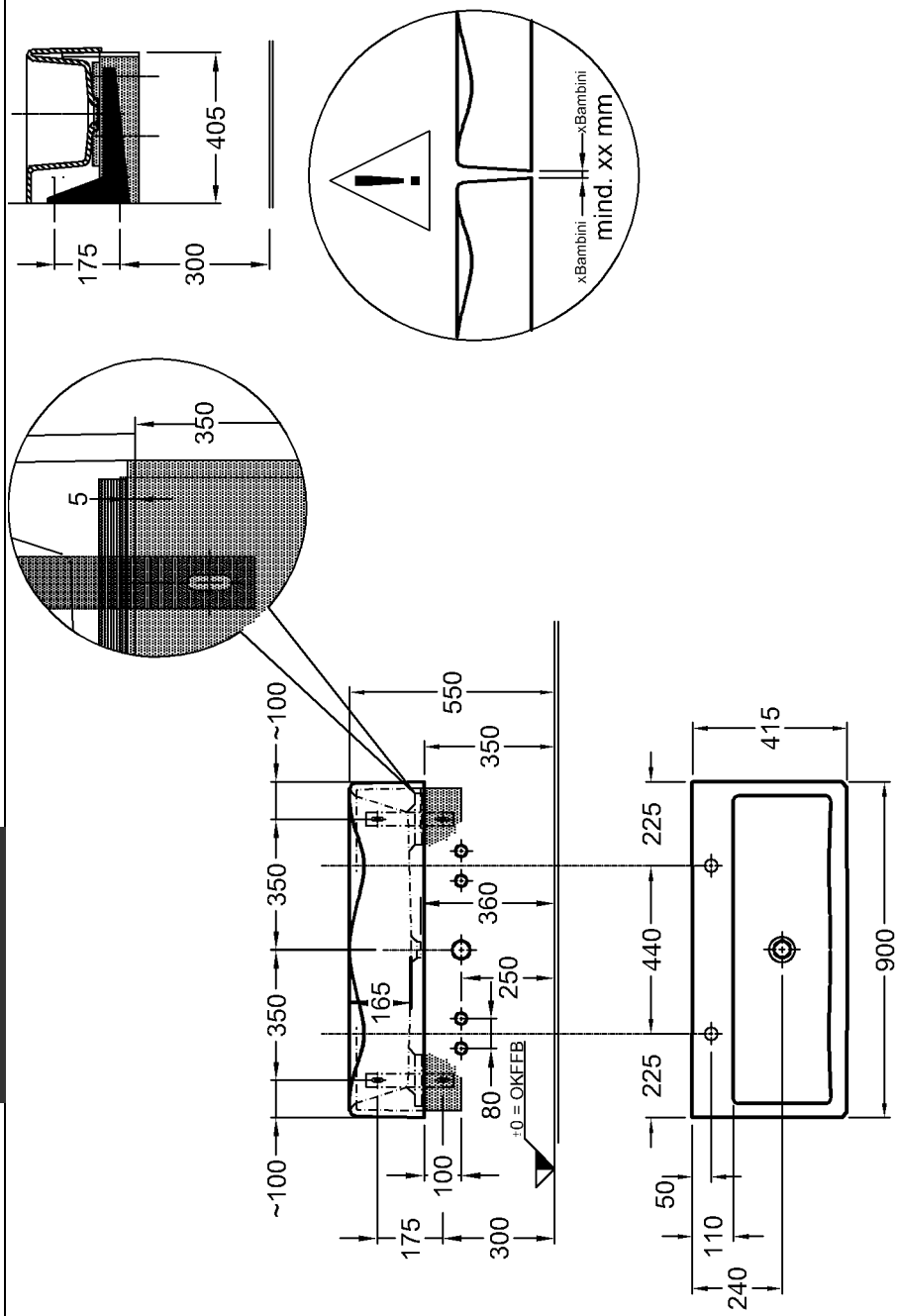

Modell:	**2Bambini Spiel- und Waschlandschaft** mit 2 Waschplätzen
Modell-Nr.:	430200
Maße:	900 x 415 mm
Material:	Varicor®
Gewicht:	30,0 kg
Befestigung:	Montage auf 2 Wandkonsolen
Kombinierbarkeit:	mit **2Bambini Front-Dekorblende**, Modell-Nr. 430210, und **Bambini Seiten-Dekorblenden**, Modell-Nr. 430020, 430070.
Modell:	**Wandkonsole** (2 Stück)
Modell-Nr.:	521095
Optional:	
Modell:	**Plus-Sifon-Röhrengeruchverschluss** 41,9 mm (G 1¼) Verchromt
Modell-Nr.:	521090
Modell:	**Siebventil** inkl. Standrohr 100 mm
Modell-Nr.:	521096
oder	
Modell:	**Schaftventil mit Ablaufkappe** 41,9 mm (G 1¼) x 50 mm
Modell-Nr.:	521070

Maßtoleranzen entsprechend ISO 2768-1 (Einstufung C).
Die Katalogzeichnungen sind im Maßstab 1:20, falls nicht anders angegeben.

Bambini

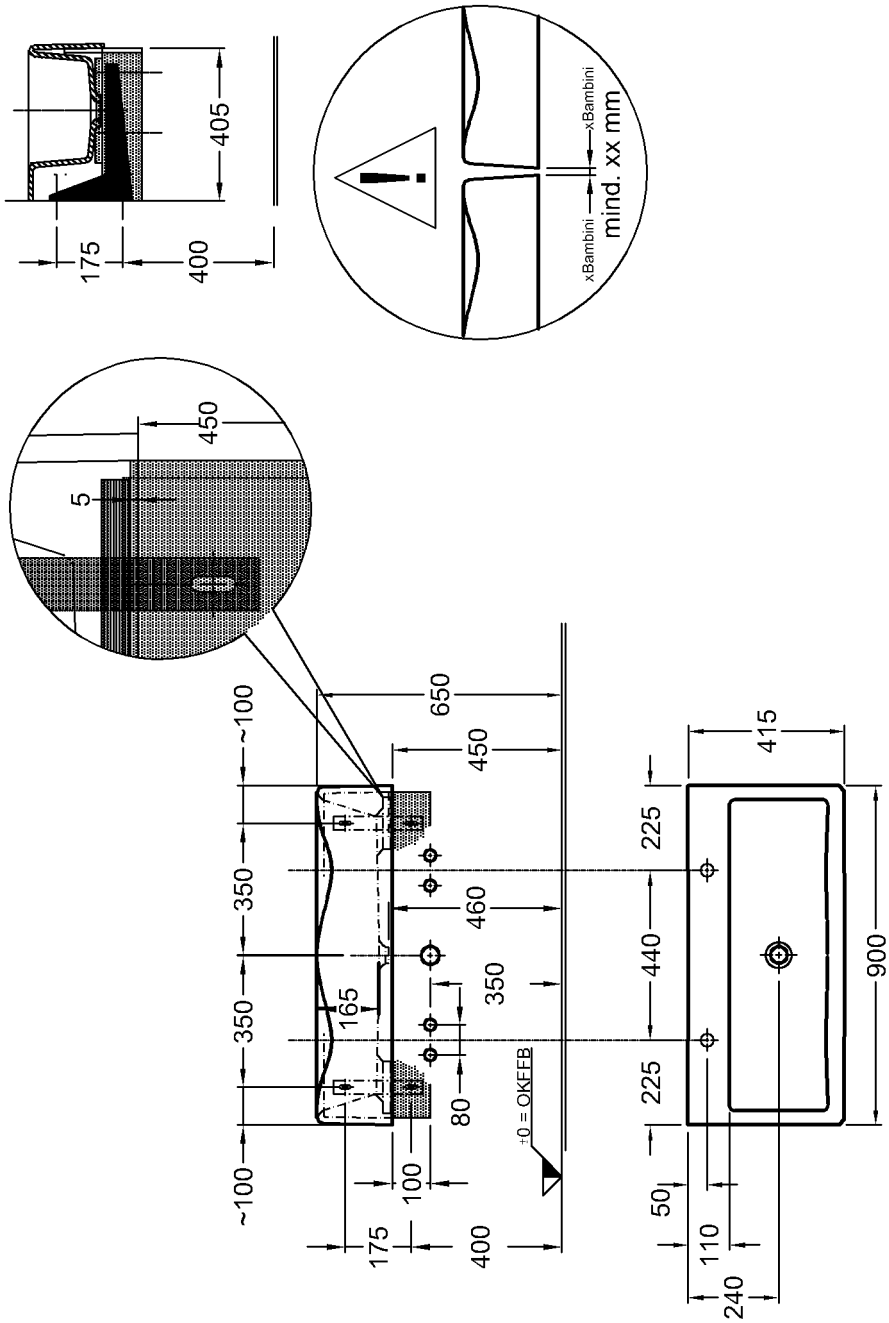

Maßtoleranzen entsprechend ISO 2768-1 (Einstufung C).
Die Katalogzeichnungen sind im Maßstab 1:20, falls nicht anders angegeben.

Varicor®-Lösungen

Bambini

Modell:	**3Bambini** **Spiel- und Waschlandschaft, Version links** mit 3 Waschplätzen und herausnehmbarer Wasserstauscheibe
Modell-Nr.:	430300
Maße:	1390 x 415 mm
Material:	Varicor®
Gewicht:	45,0 kg
Befestigung:	Montage auf 3 Wandkonsolen
Kombinierbarkeit:	mit **3Bambini Front-Dekorblende**, Modell-Nr. 430310, und **Bambini Seiten-Dekorblenden**, Modell-Nr. 430020, 430030.

Modell:	**Wandkonsolen** (3 Stück)
Modell-Nr.:	521093

Optional:

Modell:	**Plus-Sifon-Röhrengeruchverschluss** 41,9 mm (G 1¼) Verchromt
Modell-Nr.:	521090 (x2)

Modell:	**Siebventil** inkl. Standrohr 100 mm
Modell-Nr.:	521096

und

Modell:	**Schaftventil mit Ablaufkappe** 41,9 mm (G 1¼) x 50 mm
Modell-Nr.:	521070

Maßtoleranzen entsprechend ISO 2768-1 (Einstufung C).
Die Katalogzeichnungen sind im Maßstab 1:20, falls nicht anders angegeben.

Bambini

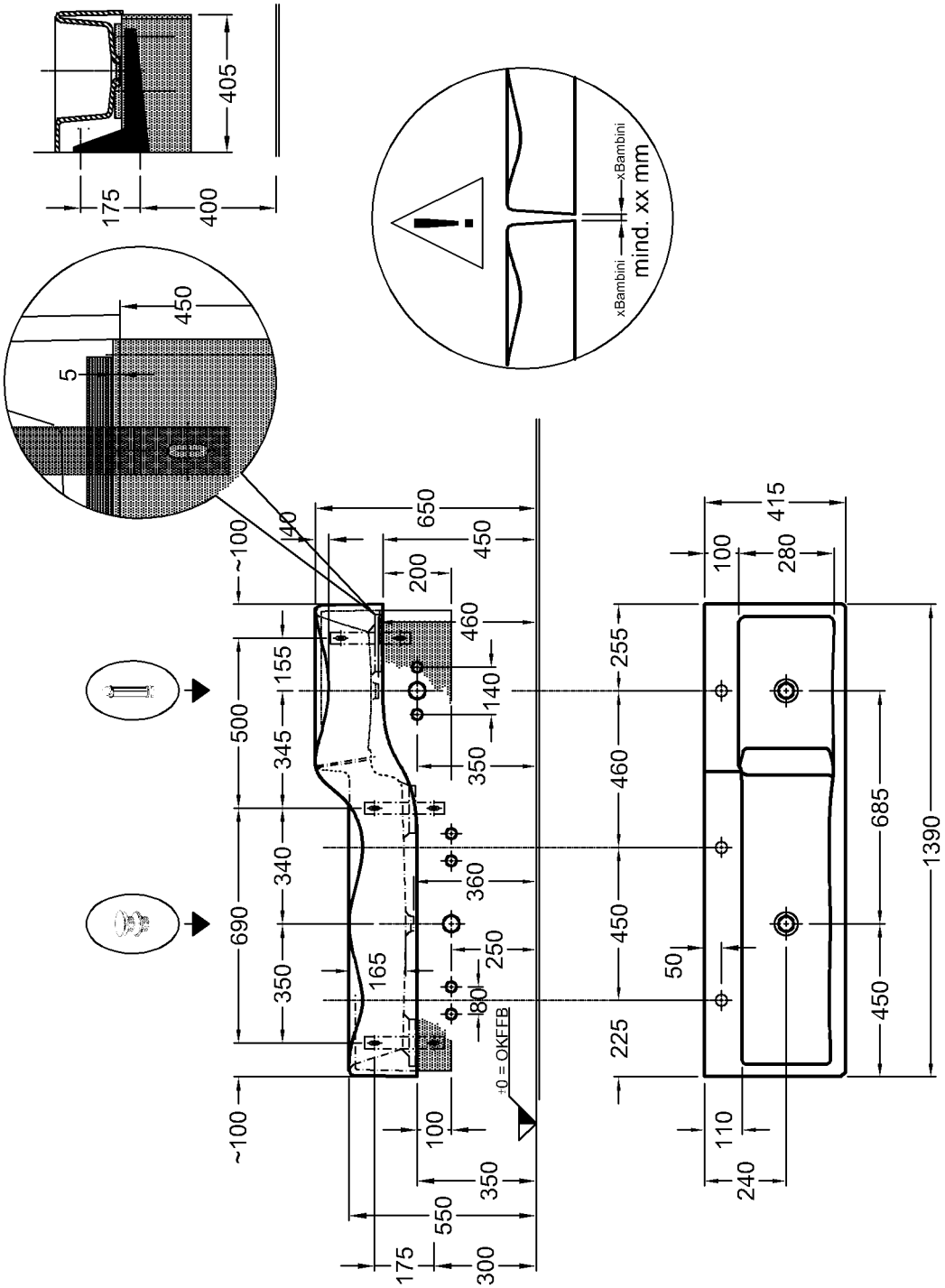

Maßtoleranzen entsprechend ISO 2768-1 (Einstufung C).
Die Katalogzeichnungen sind im Maßstab 1:20, falls nicht anders angegeben.

Varicor®-Lösungen

Bambini

Modell:	**3Bambini** **Spiel- und Waschlandschaft, Version rechts** mit 3Waschplätzen und herausnehmbarer Wasserstauscheibe
Modell-Nr.:	430350
Maße:	1390 x 415 mm
Material:	Varicor®
Gewicht:	45,0 kg
Befestigung:	Montage auf 3 Wandkonsolen
Kombinierbarkeit:	mit **3Bambini Front-Dekorblende**, Modell-Nr. 430360, und **Bambini Seiten-Dekorblenden**, Modell-Nr. 430070, 430080.

Modell:	**Wandkonsolen** (3 Stück)
Modell-Nr.:	521093

Optional:

Modell:	**Plus-Sifon-Röhrengeruchverschluss** 41,9 mm (G 1¼) Verchromt
Modell-Nr.:	521090 (x2)

Modell:	**Siebventil** inkl. Standrohr 100 mm
Modell-Nr.:	521096

und

Modell:	**Schaftventil mit Ablaufkappe** 41,9 mm (G 1¼) x 50 mm
Modell-Nr.:	521070

Maßtoleranzen entsprechend ISO 2768-1 (Einstufung C).
Die Katalogzeichnungen sind im Maßstab 1:20, falls nicht anders angegeben.

Bambini

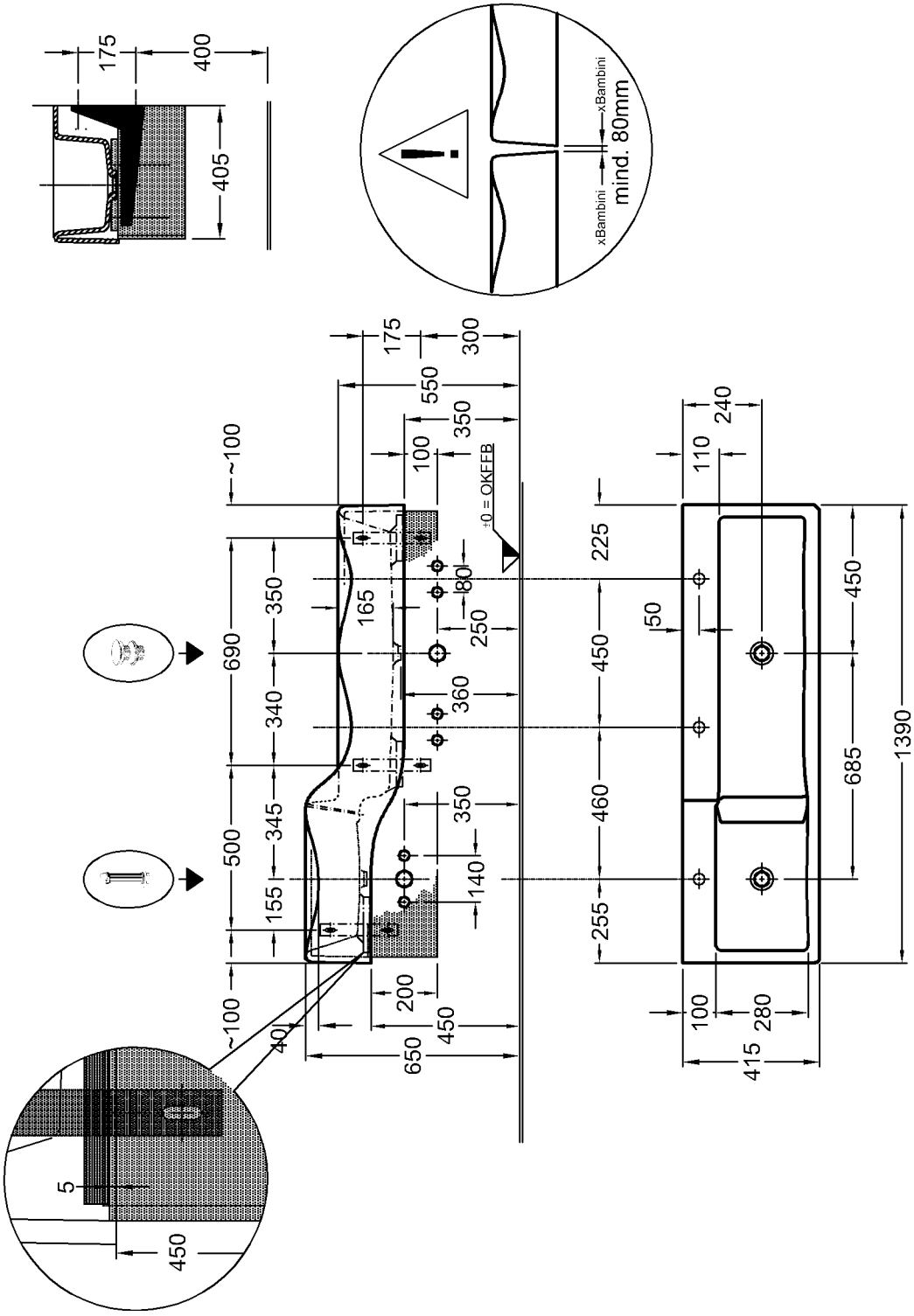

Maßtoleranzen entsprechend ISO 2768-1 (Einstufung C).
Die Katalogzeichnungen sind im Maßstab 1:20, falls nicht anders angegeben.

Varicor®-Lösungen

Bambini

Modell:	**4Bambini** **Spiel- und Waschlandschaft, Version links** mit 4 Waschplätzen und herausnehmbarer Wasserstauscheibe
Modell-Nr.:	430000
Maße:	1800 x 415 mm
Material:	Varicor®
Gewicht:	56,5 kg
Befestigung:	Montage auf 4 Wandkonsolen
Kombinierbarkeit:	mit **4Bambini Front-Dekorblende**, Modell-Nr. 430010, und **Bambini Seiten-Dekorblenden**, Modell-Nr. 430020, 430030.
Modell:	**Wandkonsolen** (4 Stück)
Modell-Nr.:	521092

Optional:

Modell:	**Plus-Sifon-Röhrengeruchverschluss** 41,9 mm (G 1¼) Verchromt
Modell-Nr.:	521090 (x2)

und

Modell:	**Siebventil** inkl. Standrohr 100 mm
Modell-Nr.:	521096 (x2)

und

Modell:	**Schaftventil mit Ablaufkappe** 41,9 mm (G 1¼) x 50 mm
Modell-Nr.:	521070

Maßtoleranzen entsprechend ISO 2768-1 (Einstufung C).
Die Katalogzeichnungen sind im Maßstab 1:20, falls nicht anders angegeben.

Varicor®-Lösungen

Bambini

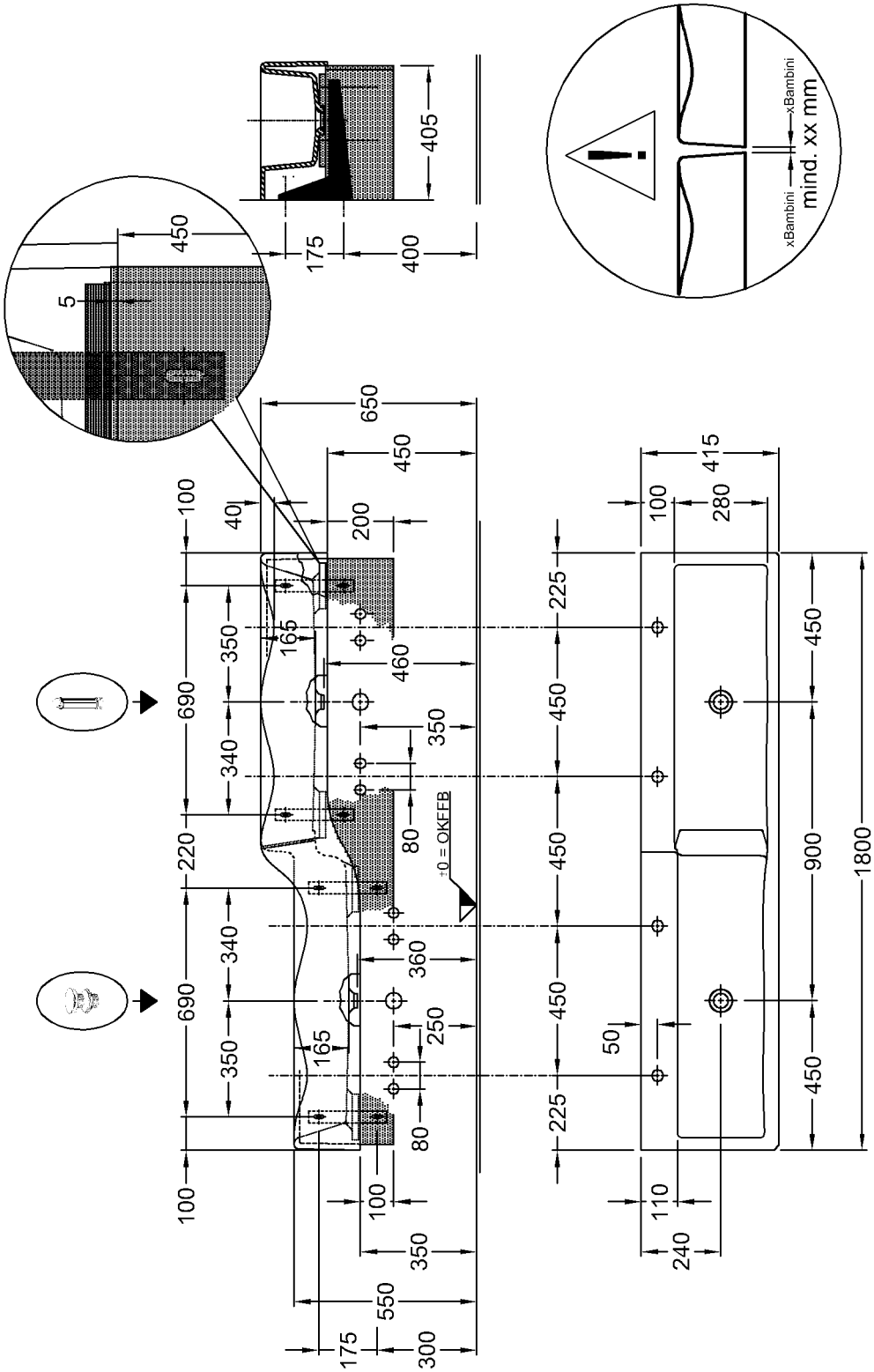

Maßtoleranzen entsprechend ISO 2768-1 (Einstufung C).
Die Katalogzeichnungen sind im Maßstab 1:20, falls nicht anders angegeben.

Varicor®-Lösungen

Bambini

Modell:	**4Bambini** **Spiel- und Waschlandschaft, Version rechts** mit 4 Waschplätzen und herausnehmbarer Wasserstauscheibe
Modell-Nr.:	430050
Maße:	1800 x 415 mm
Material:	Varicor®
Gewicht:	56,5 kg
Befestigung:	Montage auf 4 Wandkonsolen
Kombinierbarkeit:	mit **4Bambini Front-Dekorblende**, Modell-Nr. 430060, und **Bambini Seiten-Dekorblenden**, Modell-Nr. 430070, 430080.

Modell:	**Wandkonsolen** (4 Stück)
Modell-Nr.:	521092

Optional:

Modell:	**Plus-Sifon-Röhrengeruchverschluss** 41,9 mm (G 1¼) Verchromt
Modell-Nr.:	521090 (x2)

und

Modell:	**Siebventil** inkl. Standrohr 100 mm
Modell-Nr.:	521096 (x2)

und

Modell:	**Schaftventil mit Ablaufkappe** 41,9 mm (G 1¼) x 50 mm
Modell-Nr.:	521070

Maßtoleranzen entsprechend ISO 2768-1 (Einstufung C).
Die Katalogzeichnungen sind im Maßstab 1:20, falls nicht anders angegeben.

Bambini

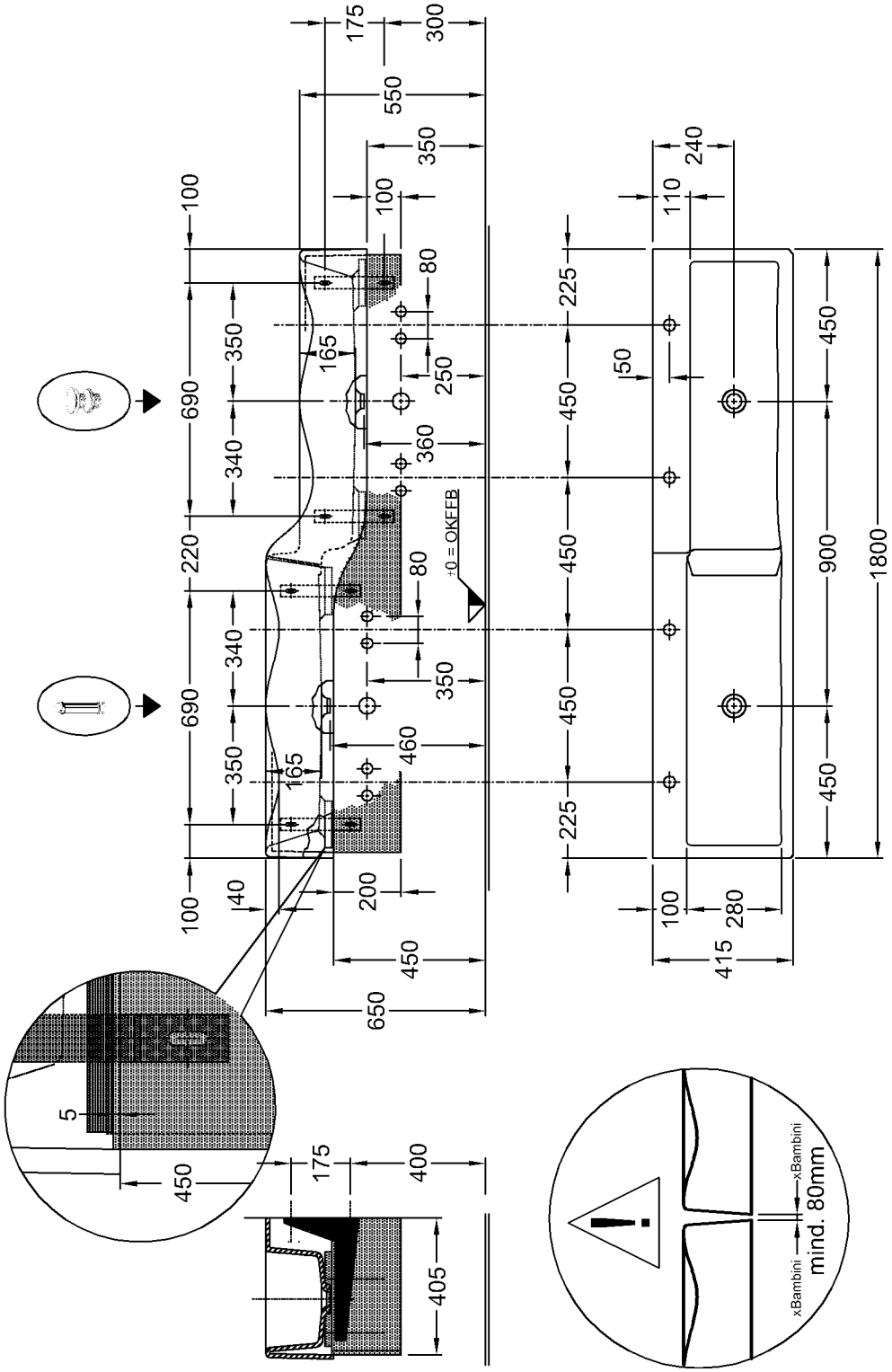

Maßtoleranzen entsprechend ISO 2768-1 (Einstufung C).
Die Katalogzeichnungen sind im Maßstab 1:20, falls nicht anders angegeben.

Varicor®-Lösungen

Bambini

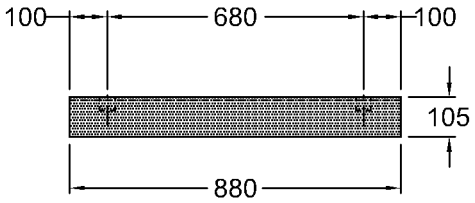

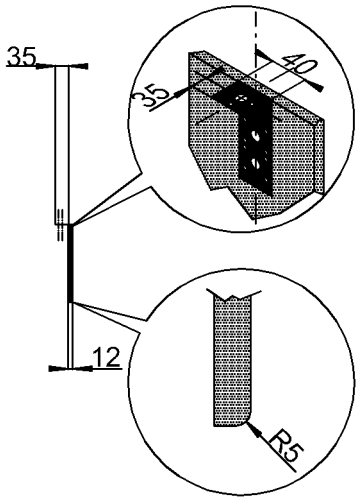

Modell:	**2Bambini Front-Dekorblende** inkl. Haltewinkel
Modell-Nr.:	430210
Maße:	880 x 105 x 12 mm
Material:	Varicor®
Gewicht:	2,0 kg
Kombinierbarkeit:	mit **2Bambini Spiel- und Waschlandschaft, Version links**, Modell-Nr. 430200.

Maßtoleranzen entsprechend ISO 2768-1 (Einstufung C).
Die Katalogzeichnungen sind im Maßstab 1:20, falls nicht anders angegeben.

Varicor®-Lösungen

Bambini

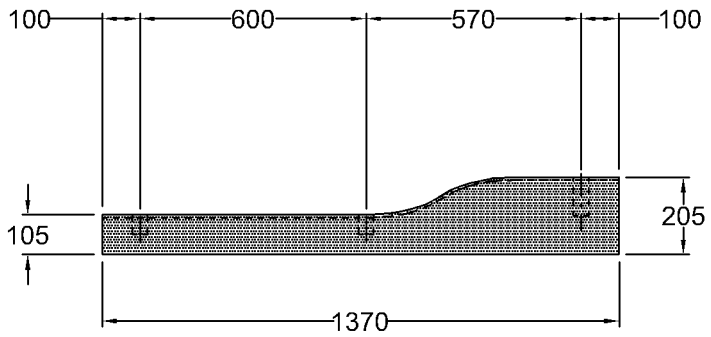

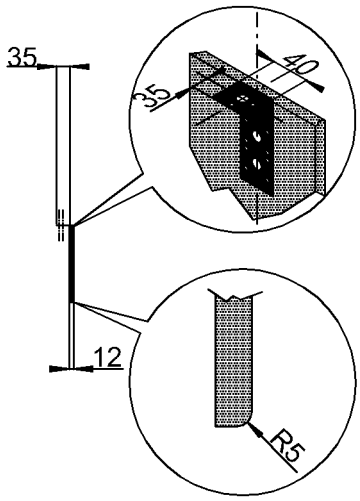

Modell:	**3Bambini Front-Dekorblende** inkl. Haltewinkel
Modell-Nr.:	430310
Maße:	1370 x 205 x 12 mm
Material:	Varicor®
Gewicht:	4,1 kg
Kombinierbarkeit:	mit **3Bambini Spiel- und Waschlandschaft, Version links**, Modell-Nr. 430300.

Maßtoleranzen entsprechend ISO 2768-1 (Einstufung C).
Die Katalogzeichnungen sind im Maßstab 1:20, falls nicht anders angegeben.

Varicor®-Lösungen

Bambini

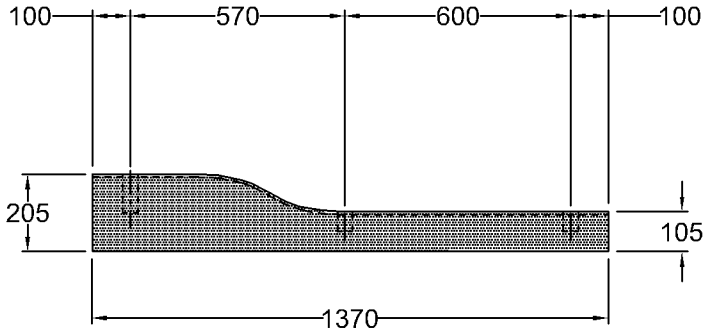

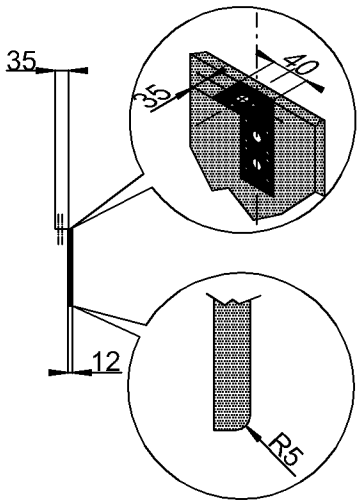

Modell:	**3Bambini Front-Dekorblende** inkl. Haltewinkel
Modell-Nr.:	430360
Maße:	1370 x 105 x 12 mm
Material:	Varicor®
Gewicht:	4,1 kg
Kombinierbarkeit:	mit **3Bambini Spiel- und Waschlandschaft, Version rechts**, Modell-Nr. 430350.

Maßtoleranzen entsprechend ISO 2768-1 (Einstufung C).
Die Katalogzeichnungen sind im Maßstab 1:20, falls nicht anders angegeben.

Varicor®-Lösungen

Bambini

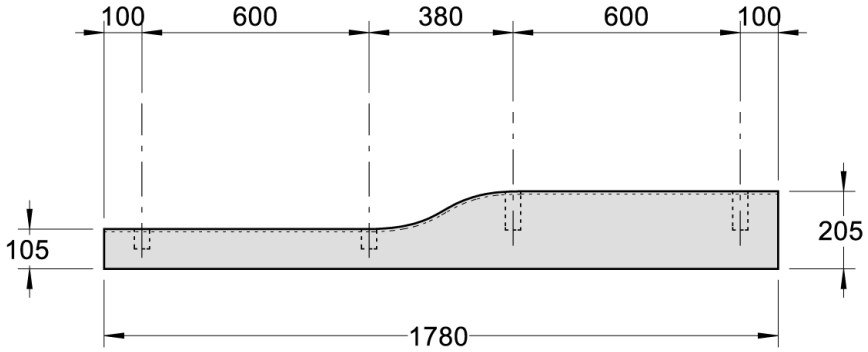

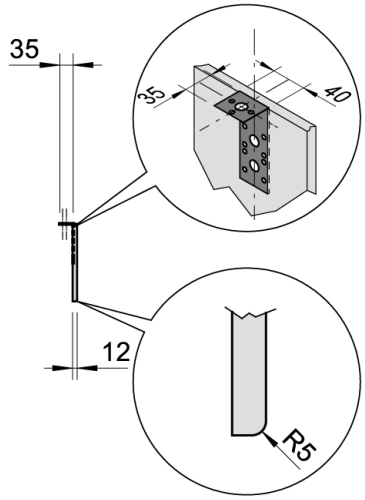

Modell:	**4Bambini Front-Dekorblende** inkl. Haltewinkel
Modell-Nr.:	430010
Maße:	1780 x 12 x 105/205 mm
Material:	Varicor®
Gewicht:	6,0 kg
Kombinierbarkeit:	mit **4Bambini Spiel- und Waschlandschaft, Version links**, Modell-Nr. 430000.

Maßtoleranzen entsprechend ISO 2768-1 (Einstufung C).
Die Katalogzeichnungen sind im Maßstab 1:20, falls nicht anders angegeben.

Varicor®-Lösungen

Bambini

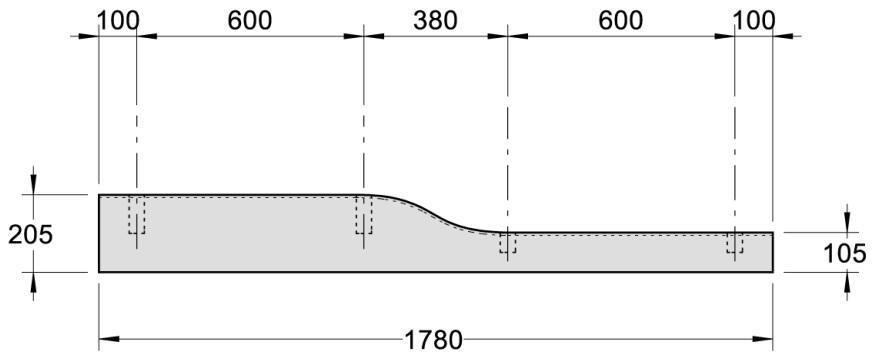

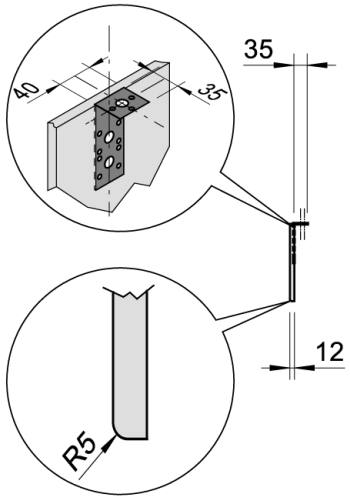

Modell:	**4Bambini Front-Dekorblende** inkl. Haltewinkel
Modell-Nr.:	430060
Maße:	1780 x 12 x 105/205 mm
Material:	Varicor®
Gewicht:	6,0 kg
Kombinierbarkeit:	mit **4Bambini Spiel- und Waschlandschaft, Version rechts**, Modell-Nr. 430050.

Maßtoleranzen entsprechend ISO 2768-1 (Einstufung C).
Die Katalogzeichnungen sind im Maßstab 1:20, falls nicht anders angegeben.

Bambini

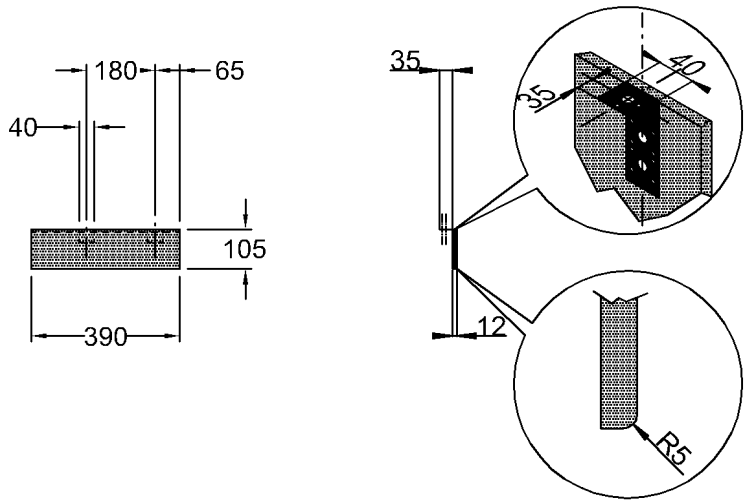

Modell:	**Bambini Seiten-Dekorblende, links** inkl. Haltewinkel
Modell-Nr.:	430020
Maße:	390 x 12 x 105 mm
Material:	Varicor®
Gewicht:	0,9 kg
Kombinierbarkeit:	mit **Spiel- und Wasch-landschaften 2Bambini**, Modell-Nr. 430200, **3Bambini, Version links**, Modell-Nr.430300, oder **4Bambini, Version links**, Modell-Nr. 430000.

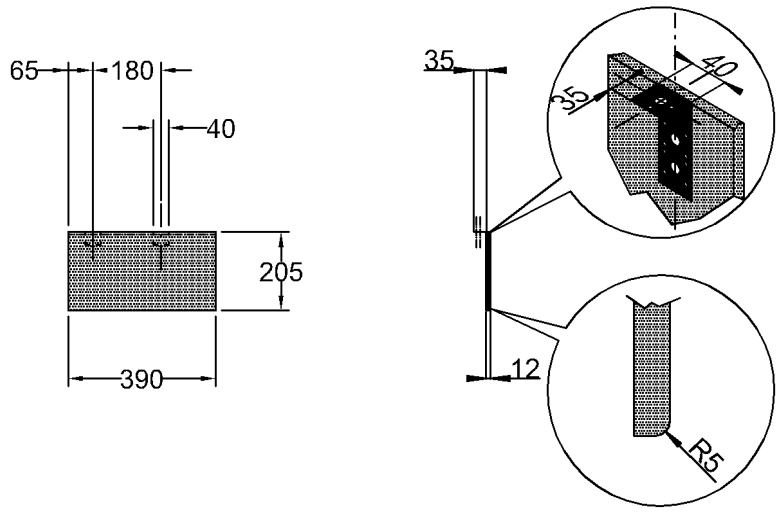

Modell:	**Bambini Seiten-Dekorblende, rechts** inkl. Haltewinkel
Modell-Nr.:	430030
Maße:	390 x 12 x 205 mm
Material:	Varicor®
Gewicht:	1,8 kg
Kombinierbarkeit:	mit **Spiel- und Wasch-landschaften 3Bambini, Version links**, Modell-Nr. 430300, oder **4Bambini, Version links**, Modell-Nr. 430000.

Maßtoleranzen entsprechend ISO 2768-1 (Einstufung C).
Die Katalogzeichnungen sind im Maßstab 1:20, falls nicht anders angegeben.

Varicor®-Lösungen

Bambini

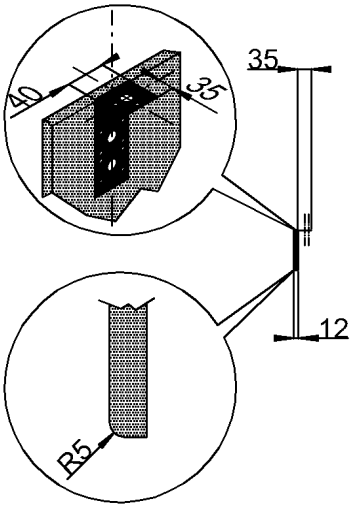

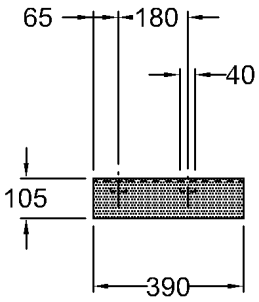

Modell:	**4Bambini Seiten-Dekorblende, rechts** inkl. Haltewinkel
Modell-Nr.:	430070
Maße:	390 x 12 x 105 mm
Material:	Varicor®
Gewicht:	0,9 kg
Kombinierbarkeit:	mit **Spiel- und Waschlandschaften** **2Bambini**, Modell-Nr. 430200, **3Bambini, Version rechts**, Modell-Nr. 430350, oder **4Bambini, Version rechts**, Modell-Nr. 430050.

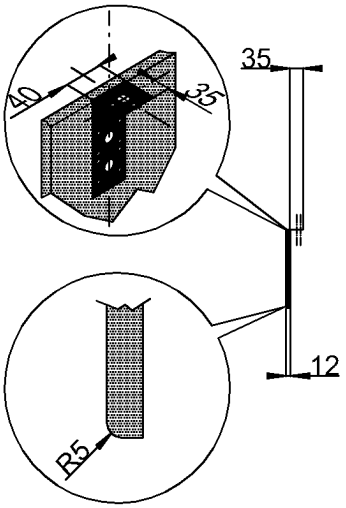

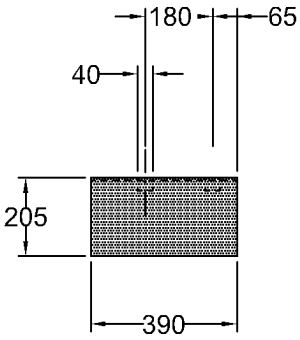

Modell:	**4Bambini Seiten-Dekorblende, links** inkl. Haltewinkel
Modell-Nr.:	430080
Maße:	390 x 12 x 205 mm
Material:	Varicor®
Gewicht:	1,8 kg
Kombinierbarkeit:	mit **Spiel- und Waschlandschaften** **3Bambini, Version rechts**, Modell-Nr. 430350, oder **4Bambini, Version rechts**, Modell-Nr. 430050.

Maßtoleranzen entsprechend ISO 2768-1 (Einstufung C).
Die Katalogzeichnungen sind im Maßstab 1:20, falls nicht anders angegeben.

Varicor®-Lösungen

Bambini

M 1:5

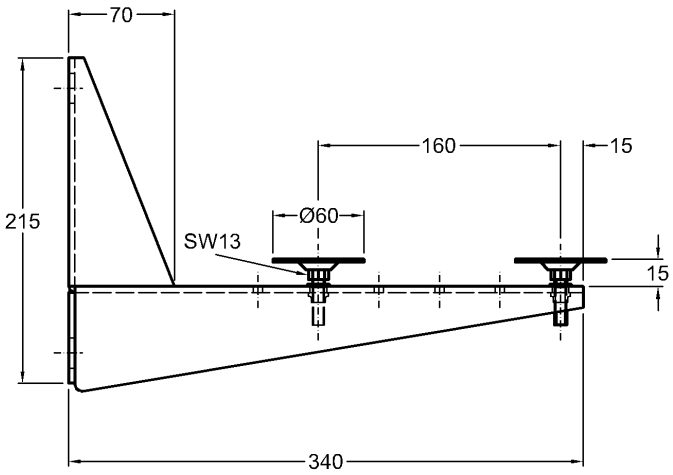

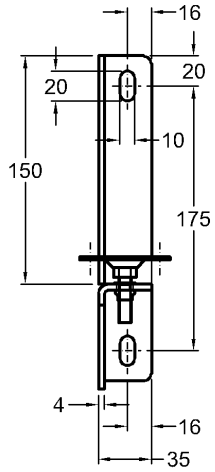

Modell:	**Bambini Wandkonsole**
Modell-Nr.:	521095
Stückzahl:	2 Stück
Modell-Nr.:	521093
Stückzahl:	3 Stück
Modell-Nr.:	521092
Stückzahl:	4 Stück
Kombinierbarkeit:	mit **Bambini Spiel- und Waschlandschaften**.

Abmessungen unterliegen den entsprechenden gültigen EN-Normen.
Die Katalogzeichnungen sind im Maßstab 1:20, falls nicht anders angegeben.

Varicor®-Lösungen

Sitzduschwanne

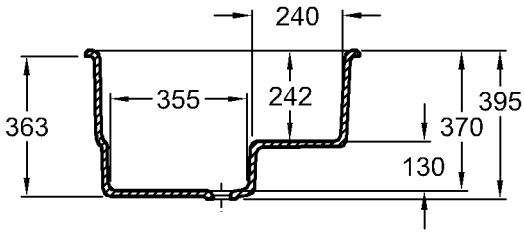

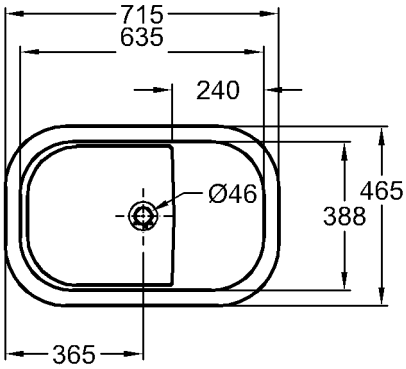

Modell:	**Sitzduschwanne**
Modell-Nr.:	407730
Maße:	724 x 395 x 463 mm
Material:	Varicor®
Gewicht:	18,0 kg

Maßtoleranzen entsprechend ISO 2768-1 (Einstufung C).
Die Katalogzeichnungen sind im Maßstab 1:20, falls nicht anders angegeben.

Varicor®-Lösungen

Active

Modell:	**Active Waschrinne**
Modell-Nr.:	401876
Maße:	1876 x 555 x 205 mm
Material:	Varicor®
Gewicht:	46,0 kg

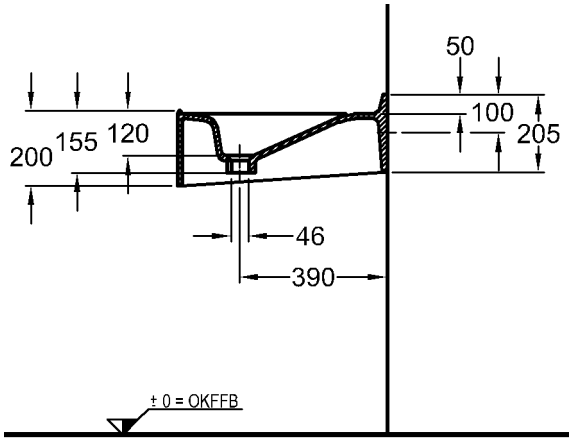

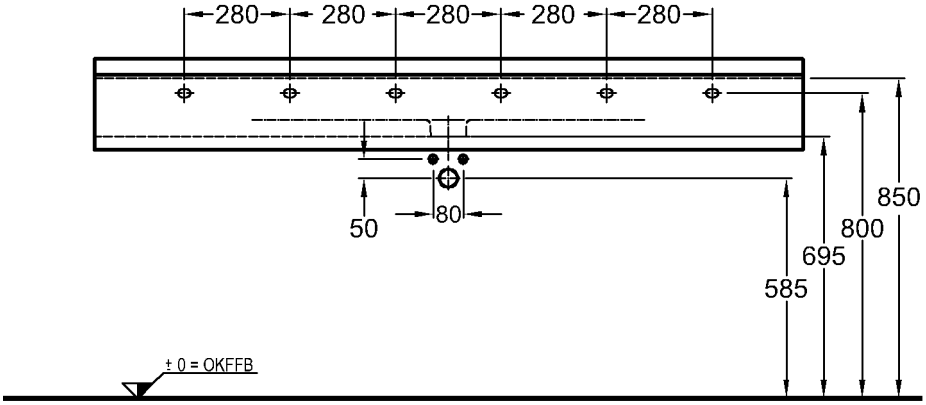

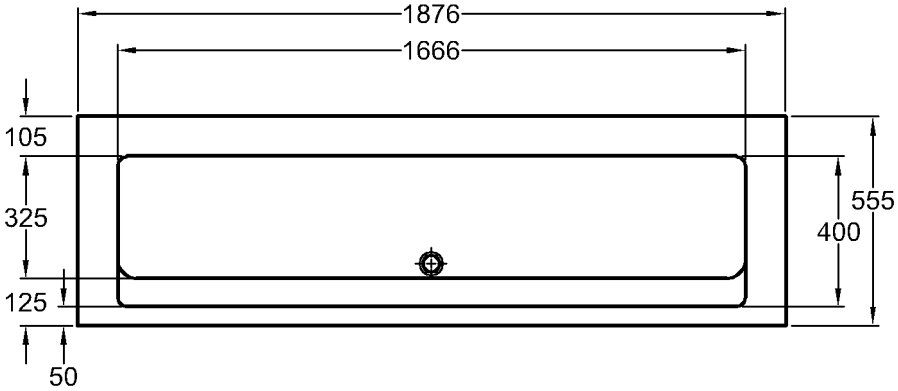

Maßtoleranzen entsprechend ISO 2768-1 (Einstufung C).
Die Katalogzeichnungen sind im Maßstab 1:20, falls nicht anders angegeben.

KERAMAG

Varicor®-Lösungen

Washtop

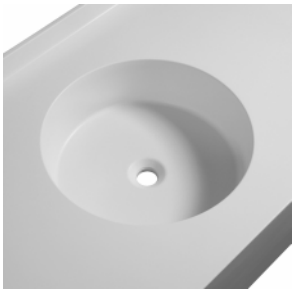

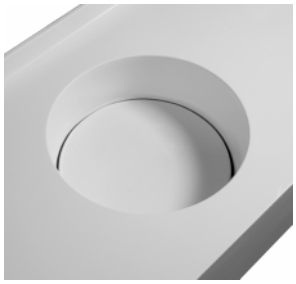

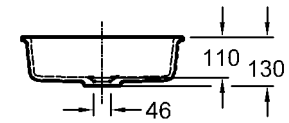

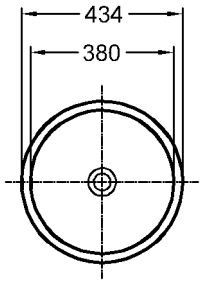

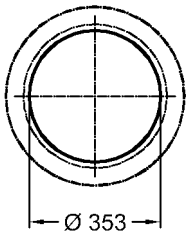

Abdeckplatte

Modell:	**Washtop Unterbauwaschtisch mit Standardablauf** ohne Überlauf
Bezeichnung:	UBR
Innenmaß:	Ø 380 mm
Material:	Varicor®

Modell:	**Washtop Unterbauwaschtisch Ablauf mit großer Abdeckplatte** ohne Überlauf
Bezeichnung:	UBR-L
Innenmaß:	Ø 380 mm
Material:	Varicor®

Informationen zu Lieferprogramm, Farben und Dekoren sind über TOP-Verarbeiter erhältlich.

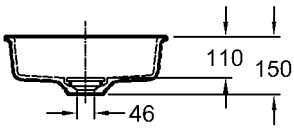

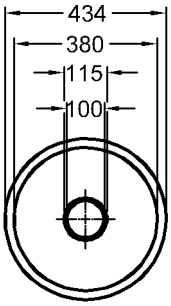

Modell:	**Washtop Unterbauwaschtisch Ablauf mit kleiner Abdeckplatte** ohne Überlauf
Bezeichnung:	UBR-M
Innenmaß:	Ø 380 mm
Material:	Varicor®

Informationen zu Lieferprogramm, Farben und Dekoren sind über TOP-Verarbeiter erhältlich.

Maßtoleranzen entsprechend ISO 2768-1 (Einstufung C).
Die Katalogzeichnungen sind im Maßstab 1:20, falls nicht anders angegeben.

Varicor®-Lösungen

Washtop

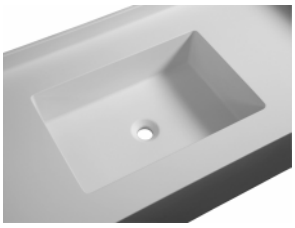

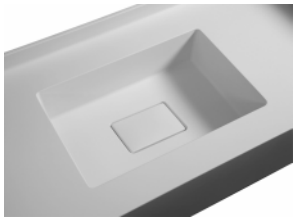

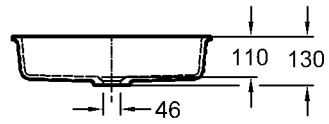

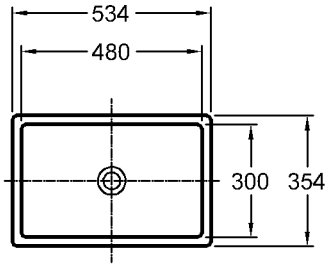

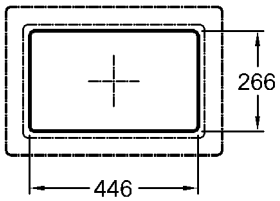

Abdeckplatte

Modell:	**Washtop Unterbauwaschtisch mit Standardablauf** ohne Überlauf
Bezeichnung:	UBE
Innenmaß:	480 x 300 mm
Material:	Varicor®

Modell:	**Washtop Unterbauwaschtisch Ablauf mit großer Abdeckplatte** ohne Überlauf
Version:	UBE-L
Innenmaß:	480 x 300 mm
Material:	Varicor®

Informationen zu Lieferprogramm, Farben und Dekoren sind über TOP-Verarbeiter erhältlich.

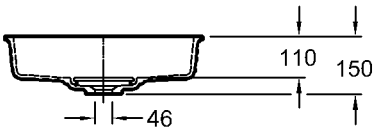

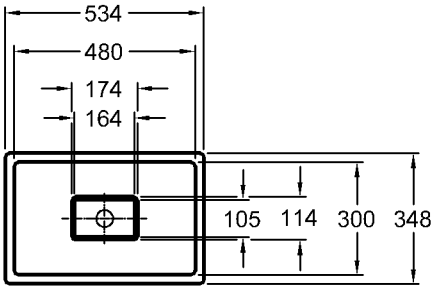

Modell:	**Washtop Unterbauwaschtisch Ablauf mit kleiner Abdeckplatte** ohne Überlauf
Bezeichnung:	UBE-M
Innenmaß:	480 x 300 mm
Material:	Varicor®

Informationen zu Lieferprogramm, Farben und Dekoren sind über TOP-Verarbeiter erhältlich.

Maßtoleranzen entsprechend ISO 2768-1 (Einstufung C).
Die Katalogzeichnungen sind im Maßstab 1:20, falls nicht anders angegeben.

Varicor®-Lösungen

Trevise

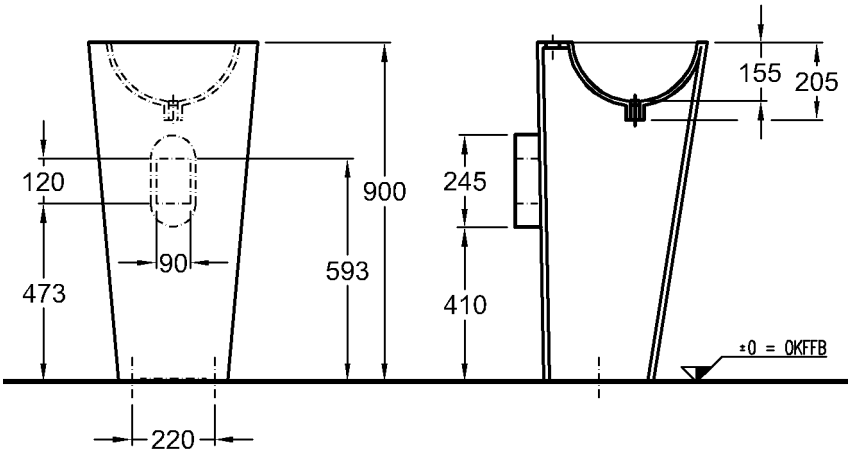

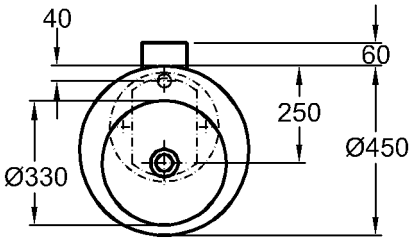

Modell:	**Trevise** **Einzelwaschtisch** ohne Überlauf, mit Lochbohrung für Einlocharmatur, mit Revisionstür
Beckeninnenmaß:	Ø 330 mm
Durchmesser:	450 mm
Höhe:	900 mm
Material:	Varicor®
Befestigung:	Durch Verschraubung am Boden (Befestigungsmaterial nicht im Lieferumfang enthalten)

Informationen zu Lieferprogramm, Farben und Dekoren sind über TOP-Verarbeiter erhältlich.

Maßtoleranzen entsprechend ISO 2768-1 (Einstufung C).
Die Katalogzeichnungen sind im Maßstab 1:20, falls nicht anders angegeben.

Varicor®-Lösungen

Renova Nr.1 Pro

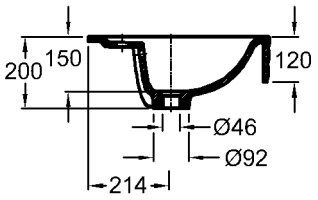

Modell:	**Renova Nr. 1 Pro Einzelwaschtisch** mit Überlauf, mit integrierter Hahnlochbank, mit Lochbohrung für Einlocharmatur
Beckeninnenmaß:	450 x 290 mm
Tiefe (Beckenmitte/Ablage):	480/380 mm
Länge:	550 — 2500 mm
Material:	Varicor®

Informationen zu Lieferprogramm, Farben und Dekoren sind über TOP-Verarbeiter erhältlich.

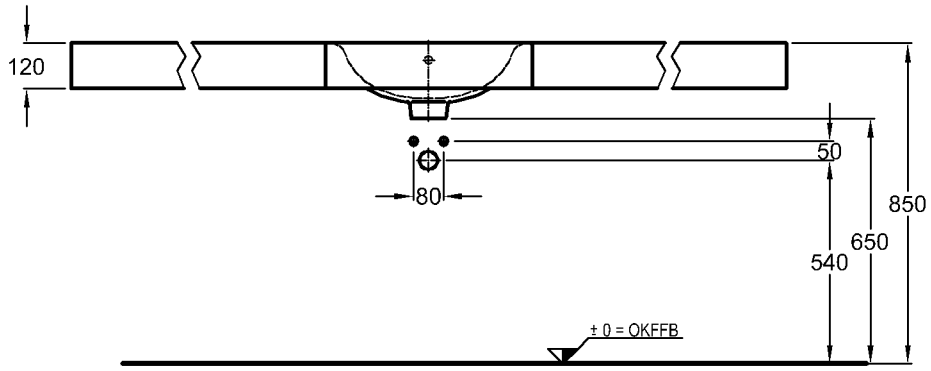

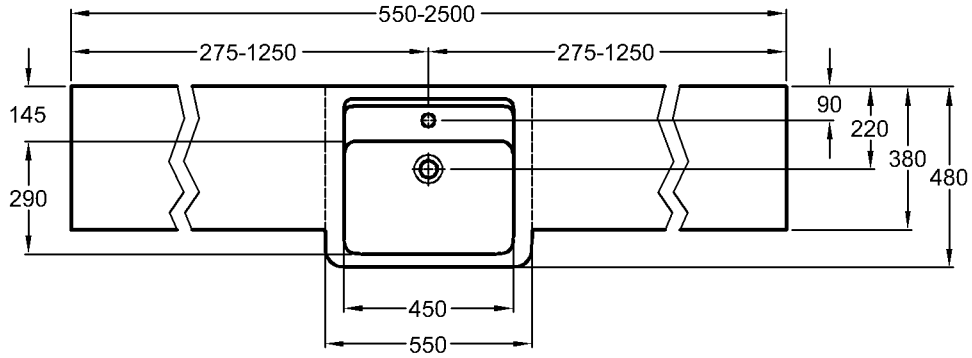

Maßtoleranzen entsprechend ISO 2768-1 (Einstufung C).
Die Katalogzeichnungen sind im Maßstab 1:20, falls nicht anders angegeben.

Varicor®-Lösungen

Renova Nr.1 Pro

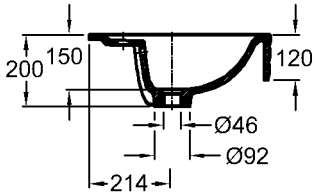

Modell:	**Renova Nr. 1 Pro Mehrfachwaschtisch** mit Überlauf, mit integrierter Hahnlochbank, mit Lochbohrung für Einlocharmatur
Beckeninnenmaß:	450 x 290 mm
Tiefe (Beckenmitte/Ablage):	480/380 mm
Länge:	1200 — 3000 mm
Material:	Varicor®

Informationen zu Lieferprogramm, Farben und Dekoren sind über TOP-Verarbeiter erhältlich.

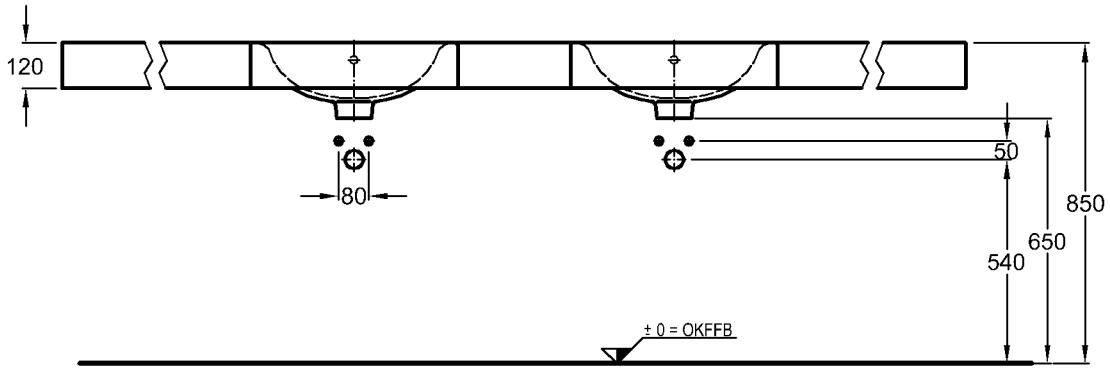

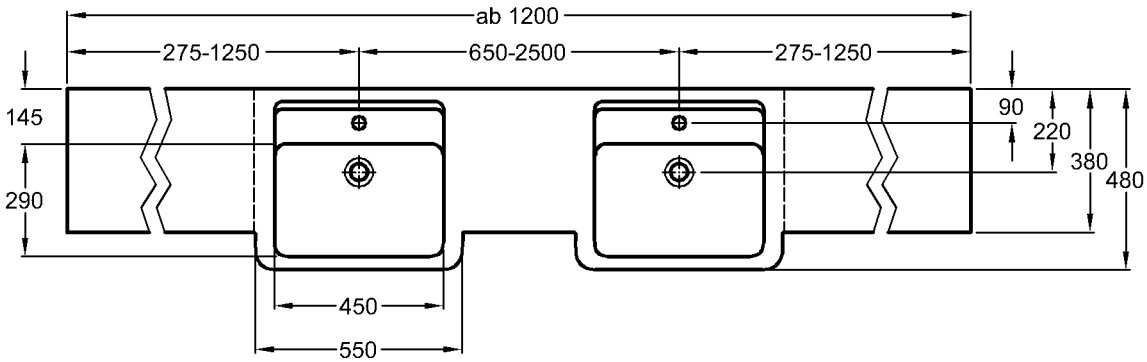

Maßtoleranzen entsprechend ISO 2768-1 (Einstufung C).
Die Katalogzeichnungen sind im Maßstab 1:20, falls nicht anders angegeben.

Varicor®-Lösungen

Jerico

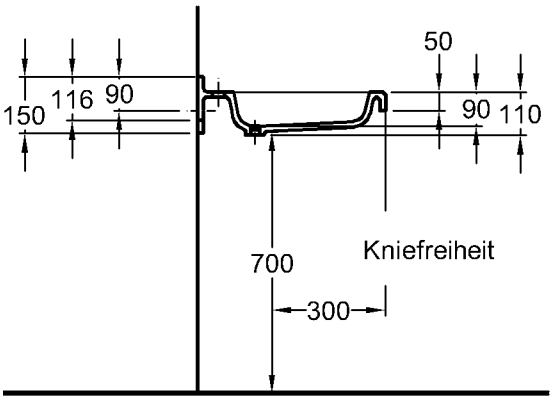

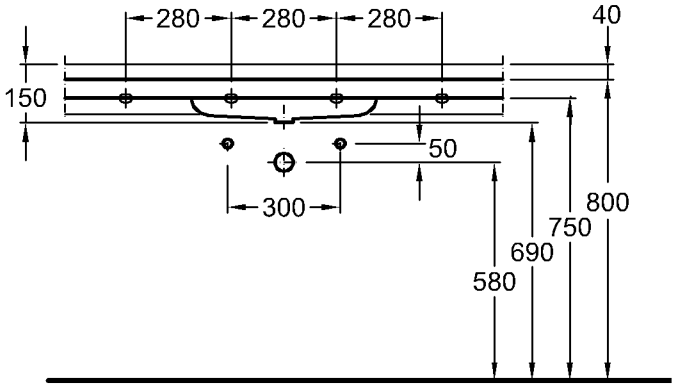

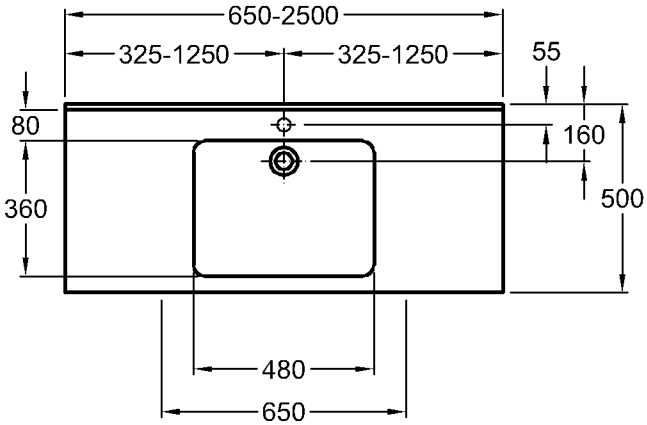

Modell:	**Jerico Einzelwaschtisch** ohne Überlauf, mit Lochbohrung für Einlocharmatur, mit angeformter Wischleiste mit Hohlkehle, mit angeformter Frontblende
Beckeninnenmaß:	480 x 360 mm
Tiefe:	500 mm
Frontblende:	H = 50 mm
Wischleiste:	H = 40 mm
Länge:	650—2500 mm
Material:	Varicor®
Befestigung:	Stockschrauben, bei Nischeneinbau zusätzlich Wandauflagewinkel

Hinweis:
Bitte beachten Sie die hier gezeigte Installationshöhe von 800 mm Oberkante Waschtisch für den barrierefreien (normgerechten) Einsatz. Bei anderen Anwendungen empfehlen wir eine Installation auf 850 mm Oberkante Waschtisch oder höher.

Informationen zu Lieferprogramm, Farben und Dekoren sind über TOP-Verarbeiter erhältlich.

Maßtoleranzen entsprechend ISO 2768-1 (Einstufung C).
Die Katalogzeichnungen sind im Maßstab 1:20, falls nicht anders angegeben.

Varicor®-Lösungen

Jerico

Modell:	**Jerico Mehrfachwaschtisch** ohne Überlauf, mit Lochbohrung für Einlocharmatur, mit angeformter Wischleiste mit Hohlkehle, mit angeformter Frontblende
Beckeninnenmaß:	480 x 360 mm
Tiefe:	500 mm
Frontblende:	H = 50 mm
Wischleiste:	H = 40 mm
Länge:	1300—3000 mm
Material:	Varicor®
Befestigung:	Stockschrauben, bei Nischeneinbau zusätzlich Wandauflagewinkel

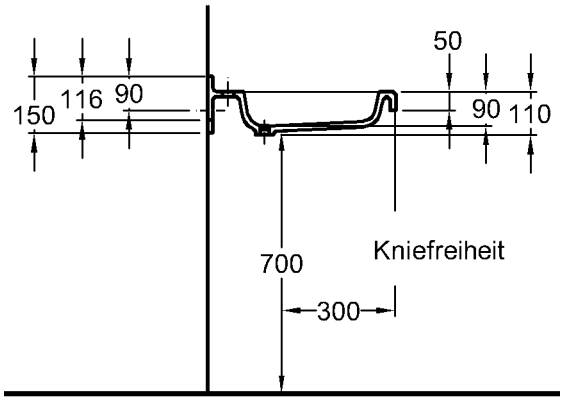

Hinweis:
Bitte beachten Sie die hier gezeigte Installationshöhe von 800 mm Oberkante Waschtisch für den barrierefreien (normgerechten) Einsatz. Bei anderen Anwendungen empfehlen wir eine Installation auf 850 mm Oberkante Waschtisch oder höher.

Informationen zu Lieferprogramm, Farben und Dekoren sind über TOP-Verarbeiter erhältlich.

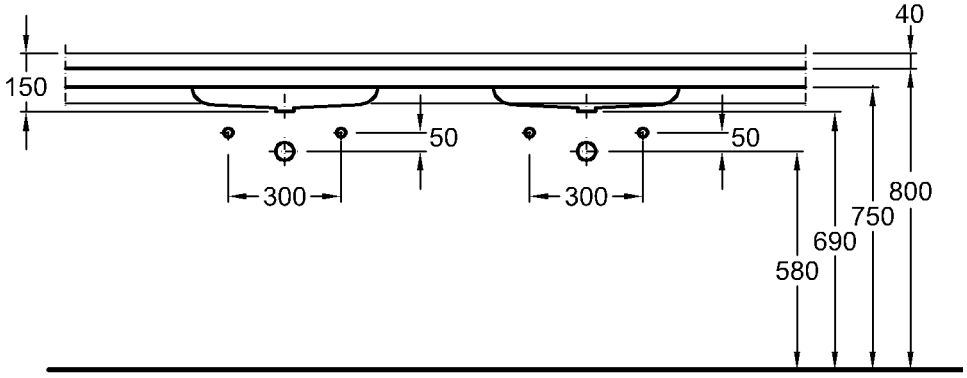

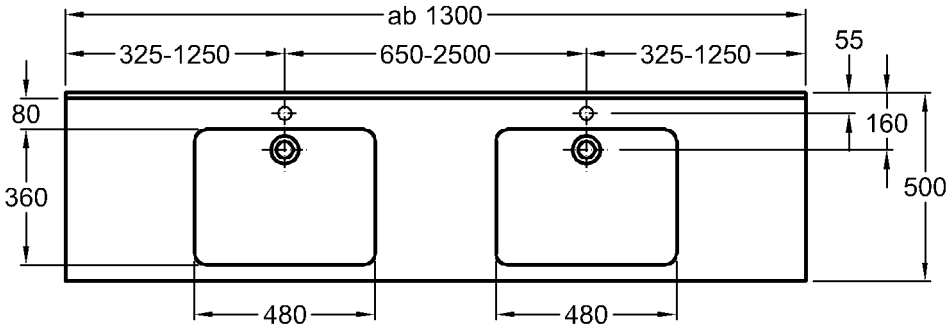

Varicor®-Lösungen

Akzent

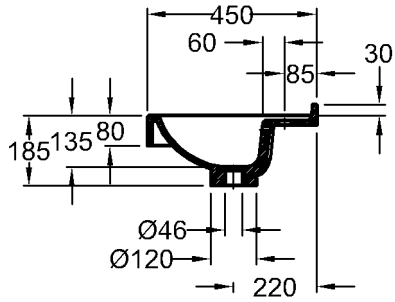

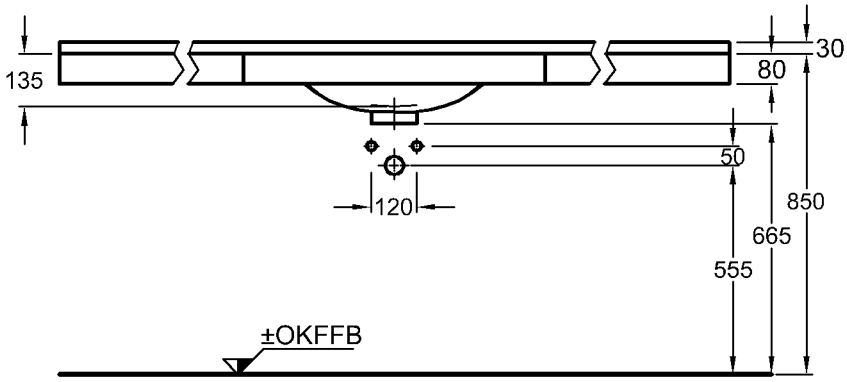

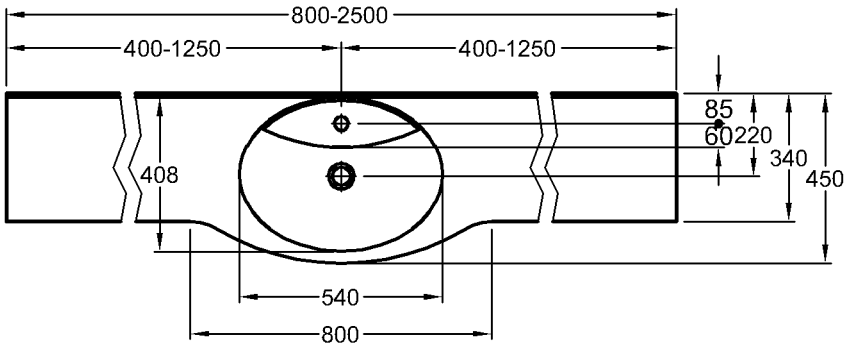

Modell:	**Akzent Einzelwaschtisch** mit Überlauf, mit integrierter Hahnlochbank, mit Lochbohrung für Einlocharmatur
Beckeninnenmaß:	540 x 408 mm
Tiefe (Beckenmitte/Ablage):	450/340 mm
Länge:	800—2500 mm
Material:	Varicor®

Informationen zu Lieferprogramm, Farben und Dekoren sind über TOP-Verarbeiter erhältlich.

Maßtoleranzen entsprechend ISO 2768-1 (Einstufung C).
Die Katalogzeichnungen sind im Maßstab 1:20, falls nicht anders angegeben.

Varicor®-Lösungen

Akzent

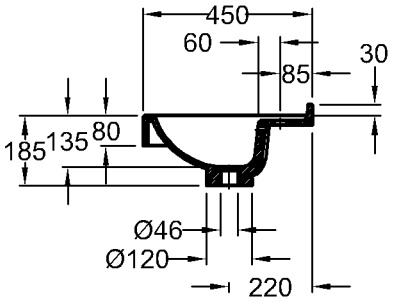

Modell:	**Akzent Mehrfachwaschtisch** mit Überlauf, mit integrierter Hahnlochbank, mit Lochbohrung für Einlocharmatur
Beckeninnenmaß:	540 x 408 mm
Tiefe (Beckenmitte/Ablage):	450/340 mm
Länge:	1600—3000 mm
Material:	Varicor®

Informationen zu Lieferprogramm, Farben und Dekoren sind über TOP-Verarbeiter erhältlich.

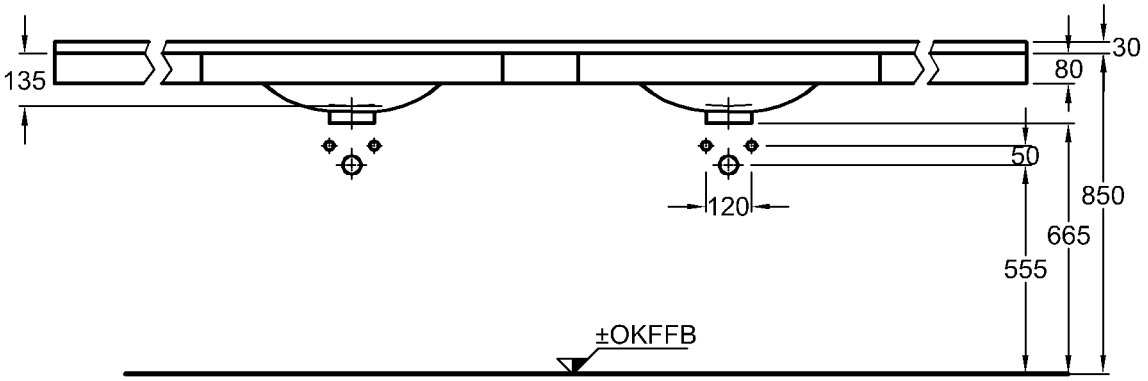

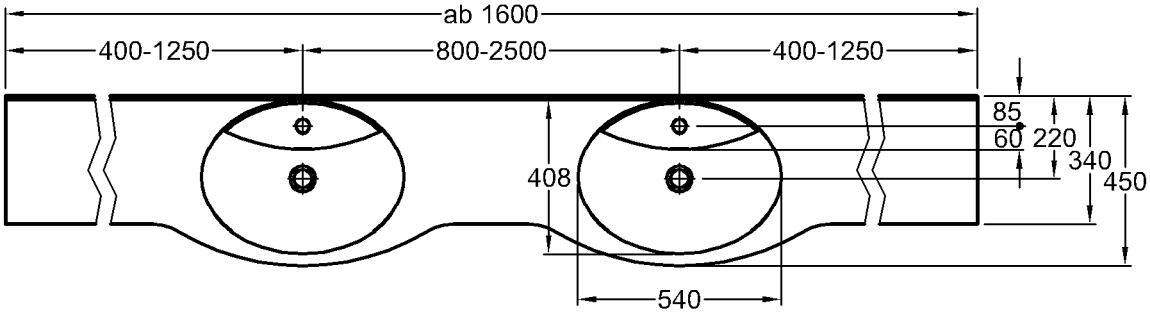

Maßtoleranzen entsprechend ISO 2768-1 (Einstufung C).
Die Katalogzeichnungen sind im Maßstab 1:20, falls nicht anders angegeben.

Varicor®-Lösungen

Akzent Comfort

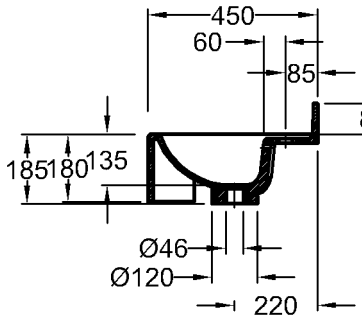

Modell:	**Akzent Comfort Einzelwaschtisch** mit Überlauf, mit integrierter Hahnlochbank, mit Lochbohrung für Einlocharmatur
Beckeninnenmaß:	540 x 408 mm
Tiefe (Beckenmitte/Ablage):	450/340 mm
Länge:	800—2500 mm
Material:	Varicor®

Informationen zu Lieferprogramm, Farben und Dekoren sind über TOP-Verarbeiter erhältlich.

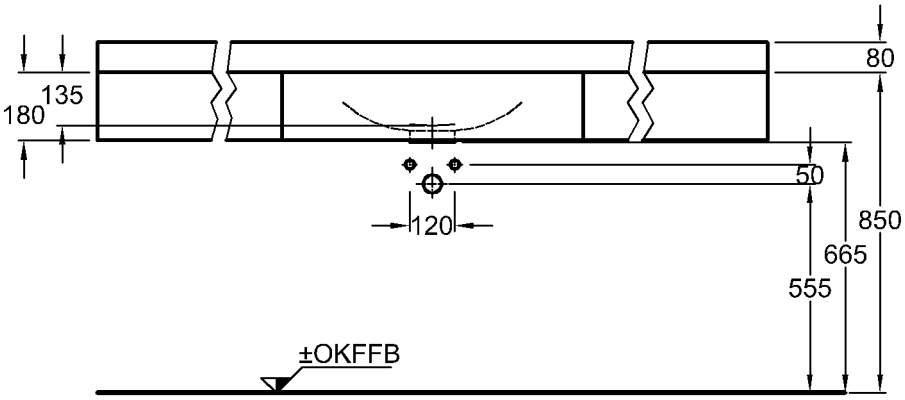

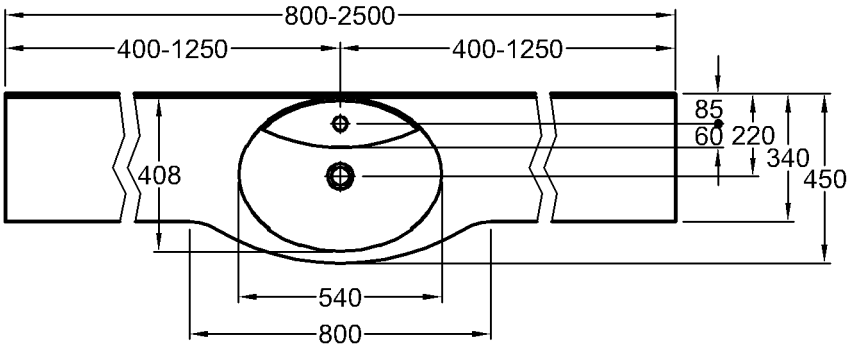

Maßtoleranzen entsprechend ISO 2768-1 (Einstufung C).
Die Katalogzeichnungen sind im Maßstab 1:20, falls nicht anders angegeben.

KERAMAG

Varicor®-Lösungen

Akzent Comfort

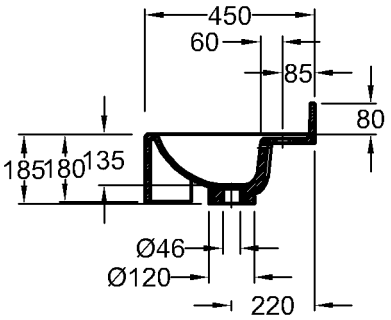

Modell:	**Akzent Comfort Mehrfachwaschtisch** mit Überlauf, mit integrierter Hahnlochbank, mit Lochbohrung für Einlocharmatur
Beckeninnenmaß:	540 x 408 mm
Tiefe (Beckenmitte/Ablage):	450/340 mm
Länge:	1600—3000 mm
Material:	Varicor®

Informationen zu Lieferprogramm, Farben und Dekoren sind über TOP-Verarbeiter erhältlich.

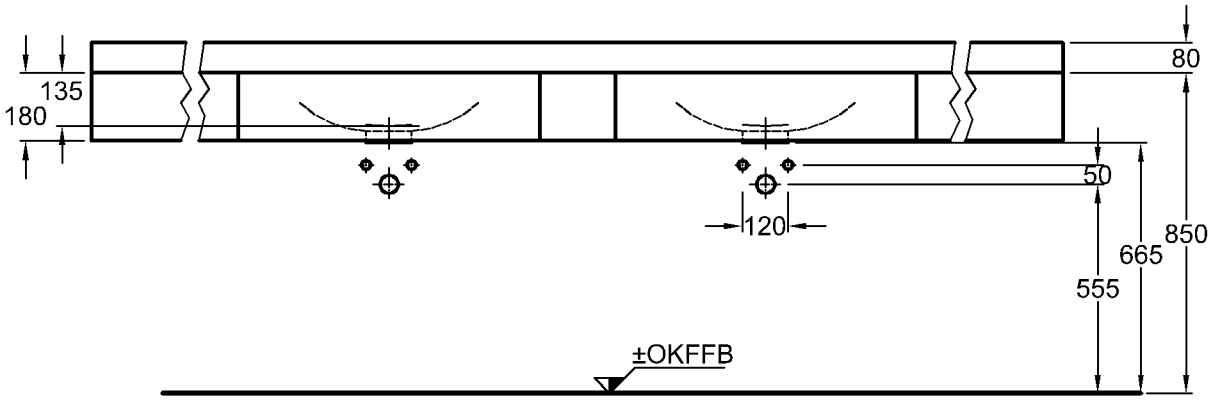

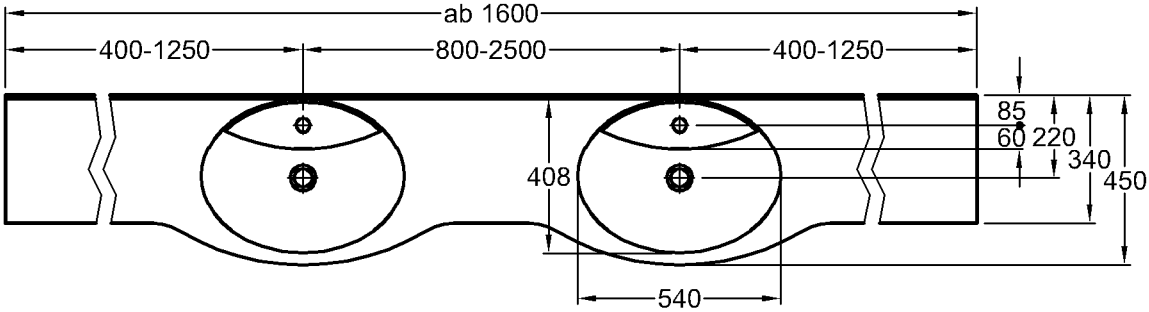

Maßtoleranzen entsprechend ISO 2768-1 (Einstufung C).
Die Katalogzeichnungen sind im Maßstab 1:20, falls nicht anders angegeben.

Varicor®-Lösungen

Tangent

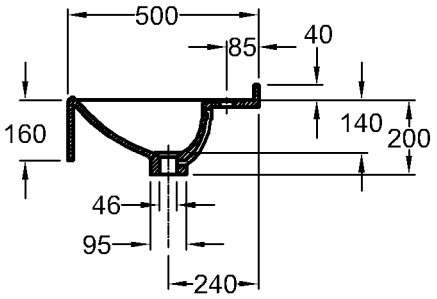

Modell:	**Tangent Einzelwaschtisch** mit Überlauf, mit integrierter Hahnlochbank, mit Lochbohrung für Einlocharmatur
Beckeninnenmaß:	540 x 310 mm
Tiefe:	500 mm
Länge:	700—2500 mm
Material:	Varicor®

Informationen zu Lieferprogramm, Farben und Dekoren sind über TOP-Verarbeiter erhältlich.

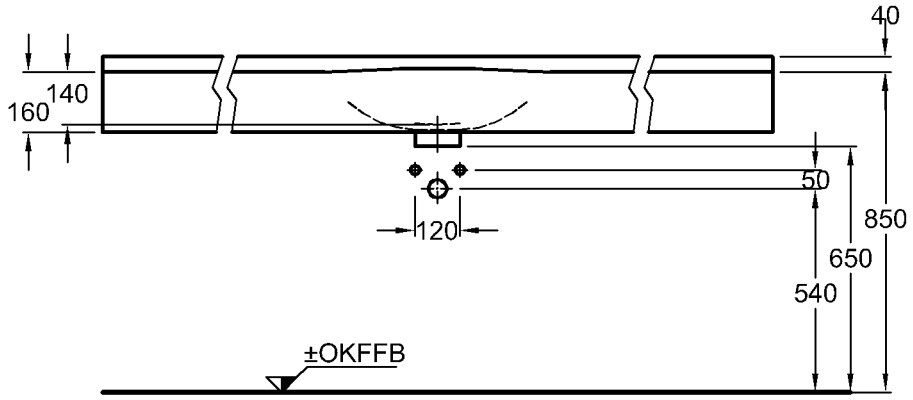

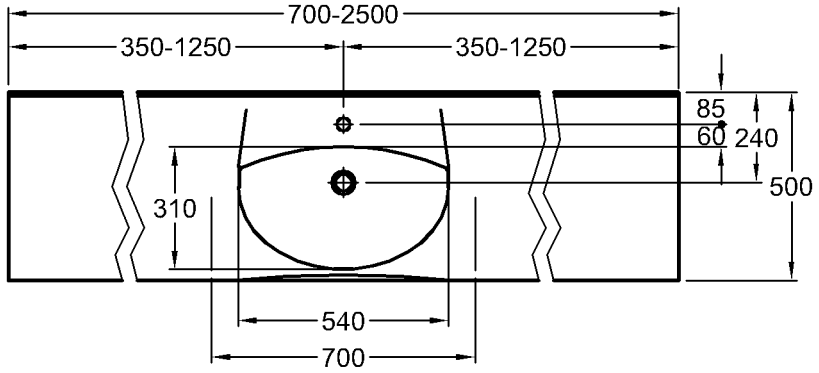

Maßtoleranzen entsprechend ISO 2768-1 (Einstufung C).
Die Katalogzeichnungen sind im Maßstab 1:20, falls nicht anders angegeben.

Varicor®-Lösungen

Tangent

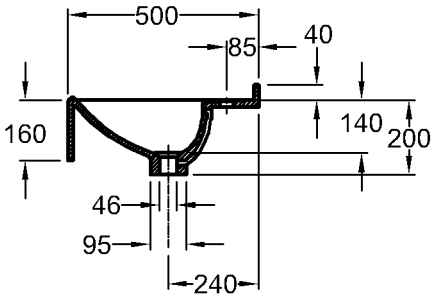

Modell:	**Tangent Mehrfachwaschtisch** mit Überlauf, mit integrierter Hahnlochbank, mit Lochbohrung für Einlocharmatur
Beckeninnenmaß:	540 x 310 mm
Tiefe:	500 mm
Länge:	1400—3000 mm
Material:	Varicor®

Informationen zu Lieferprogramm, Farben und Dekoren sind über TOP-Verarbeiter erhältlich.

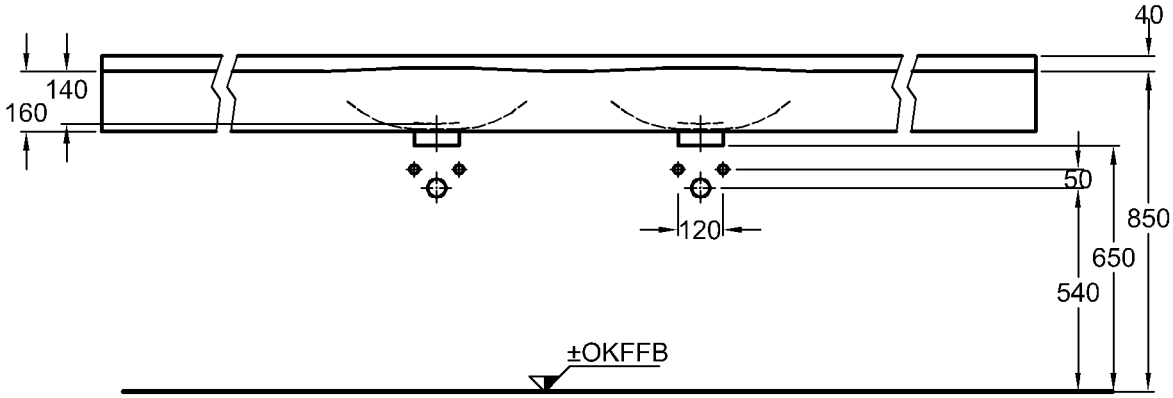

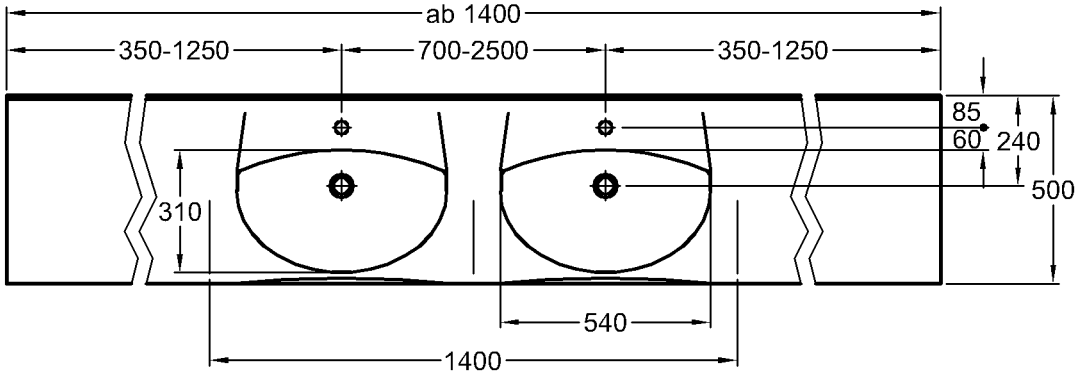

KERAMAG

Maßtoleranzen entsprechend ISO 2768-1 (Einstufung C).
Die Katalogzeichnungen sind im Maßstab 1:20, falls nicht anders angegeben.

Varicor®-Lösungen

Preciosa Pro

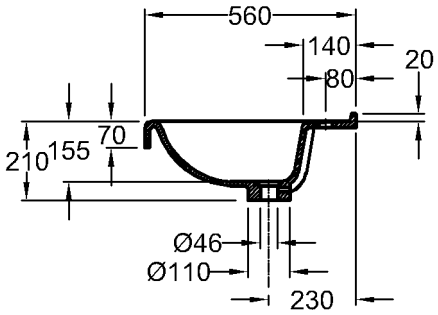

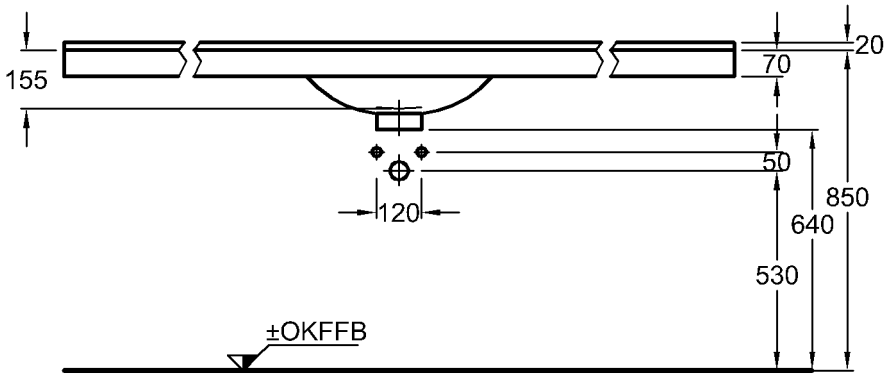

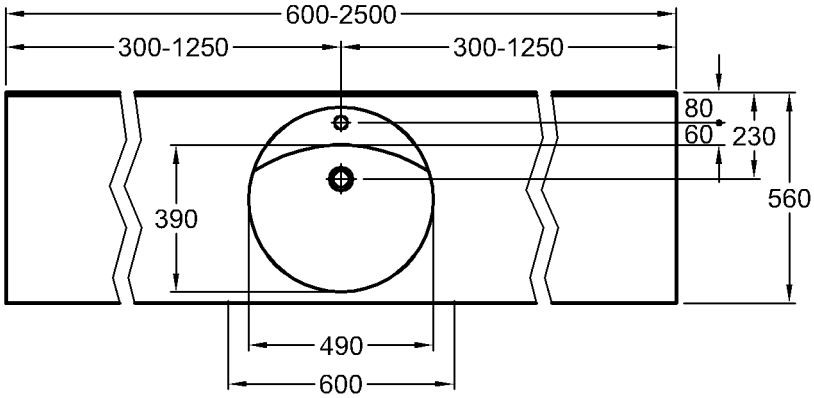

Modell:	**Preciosa Pro Einzelwaschtisch** mit Überlauf, mit integrierter Hahnlochbank, mit Lochbohrung für Einlocharmatur
Beckeninnenmaß:	490 x 390 mm
Tiefe (Beckenmitte/Ablage):	560 mm
Länge:	600—2500 mm
Material:	Varicor®

Informationen zu Lieferprogramm, Farben und Dekoren sind über TOP-Verarbeiter erhältlich.

Maßtoleranzen entsprechend ISO 2768-1 (Einstufung C).
Die Katalogzeichnungen sind im Maßstab 1:20, falls nicht anders angegeben.

Varicor®-Lösungen

Preciosa Pro

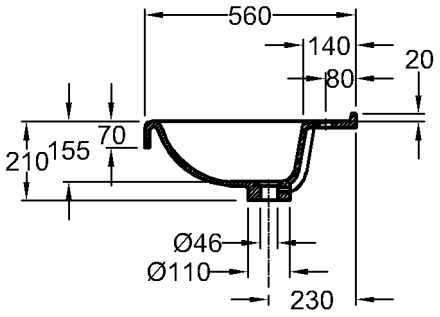

Modell:	**Preciosa Pro Mehrfachwaschtisch** mit Überlauf, mit integrierter Hahnlochbank, mit Lochbohrung für Einlocharmatur
Beckeninnenmaß:	490 x 390 mm
Tiefe (Beckenmitte/Ablage):	560 mm
Länge:	1200—3000 mm
Material:	Varicor®

Informationen zu Lieferprogramm, Farben und Dekoren sind über TOP-Verarbeiter erhältlich.

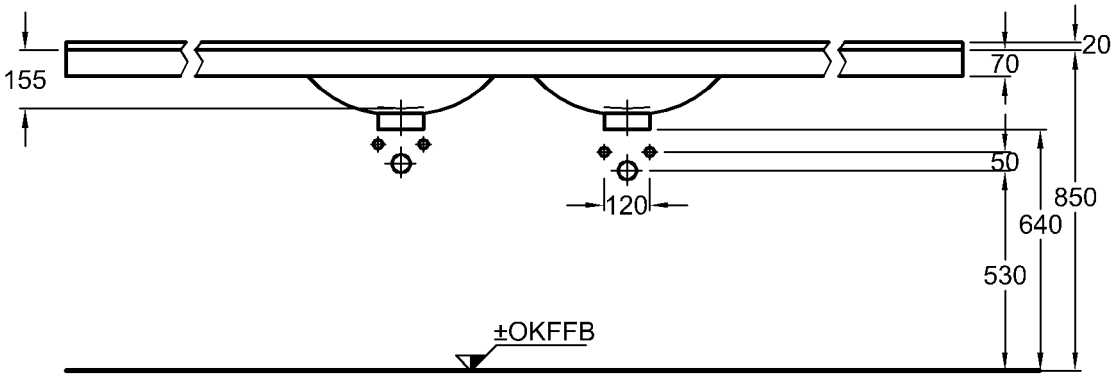

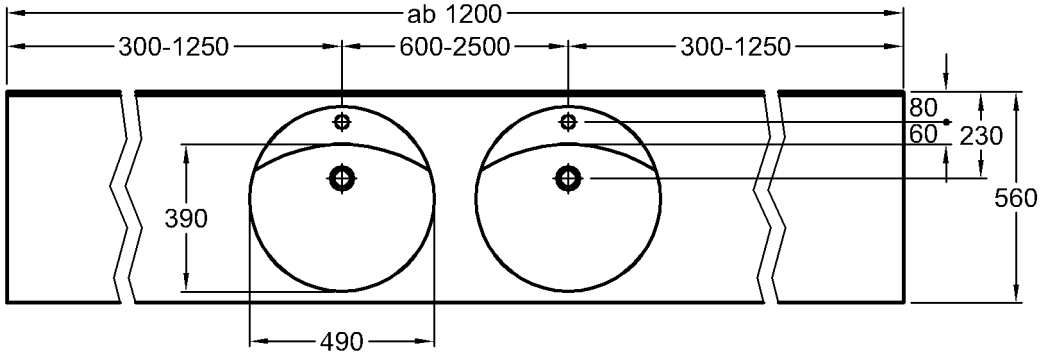

Maßtoleranzen entsprechend ISO 2768-1 (Einstufung C).
Die Katalogzeichnungen sind im Maßstab 1:20, falls nicht anders angegeben.

Varicor®-Lösungen

Preciosa Pro Comfort

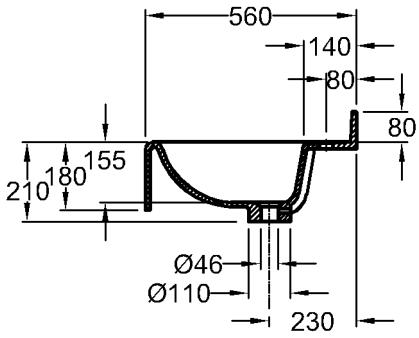

Modell: **Preciosa Pro Comfort Einzelwaschtisch**
mit Überlauf, mit integrierter Hahnlochbank, mit Lochbohrung für Einlocharmatur

Beckeninnenmaß: 490 x 390 mm
Tiefe (Beckenmitte/Ablage): 560 mm
Länge: 600—2500 mm
Material: Varicor®

Informationen zu Lieferprogramm, Farben und Dekoren sind über TOP-Verarbeiter erhältlich.

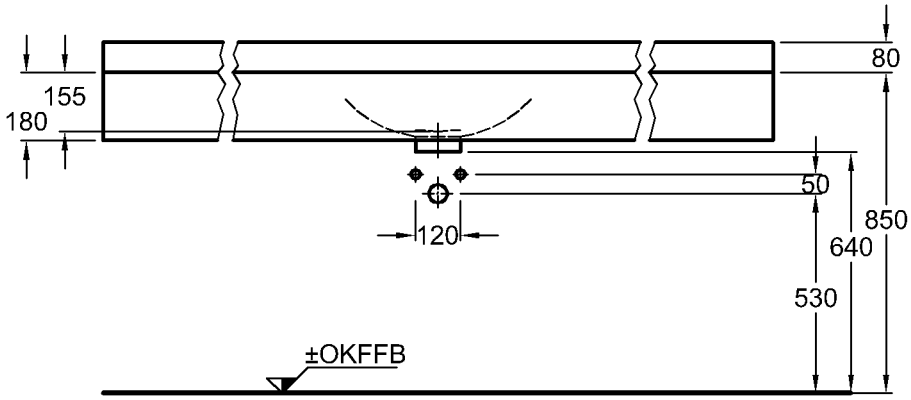

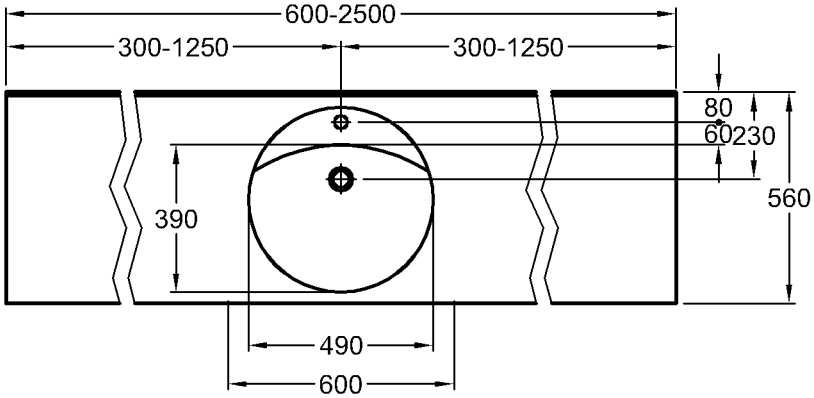

Maßtoleranzen entsprechend ISO 2768-1 (Einstufung C).
Die Katalogzeichnungen sind im Maßstab 1:20, falls nicht anders angegeben.

Varicor®-Lösungen

Preciosa Pro Comfort

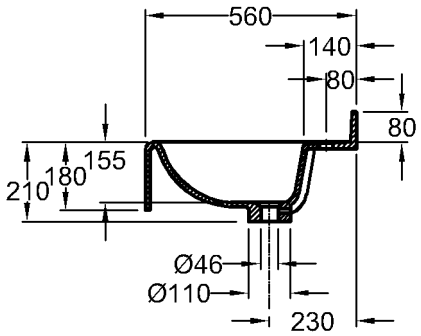

Modell:	**Preciosa Pro Comfort Mehrfachwaschtisch** mit Überlauf, mit integrierter Hahnlochbank, mit Lochbohrung für Einlocharmatur
Beckeninnenmaß:	490 x 390mm
Tiefe (Beckenmitte/Ablage):	560 mm
Länge:	1200—3000 mm
Material:	Varicor®

Informationen zu Lieferprogramm, Farben und Dekoren sind über TOP-Verarbeiter erhältlich.

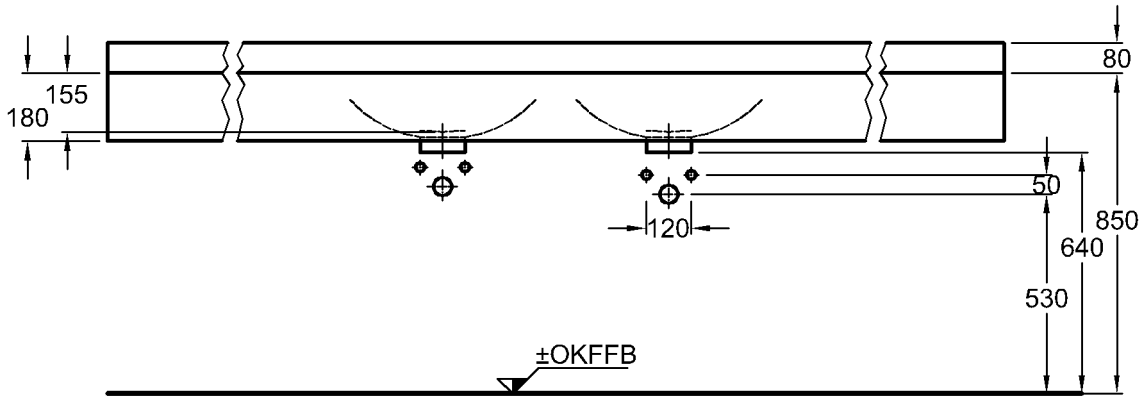

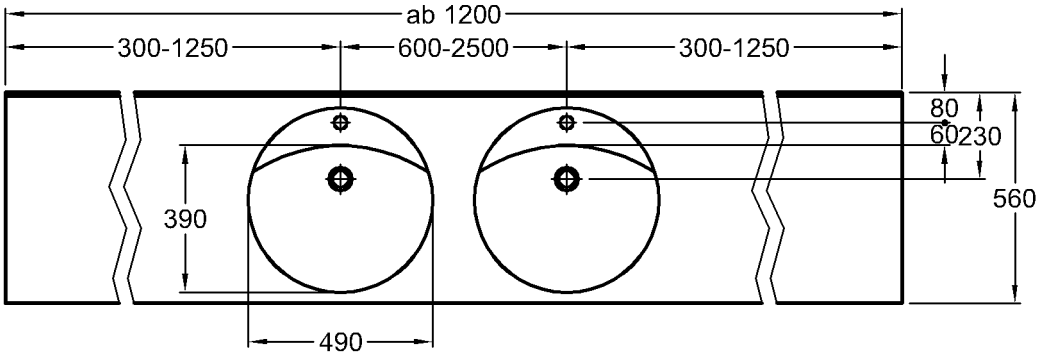

Maßtoleranzen entsprechend ISO 2768-1 (Einstufung C).
Die Katalogzeichnungen sind im Maßstab 1:20, falls nicht anders angegeben.

Varicor®-Lösungen

Wetset

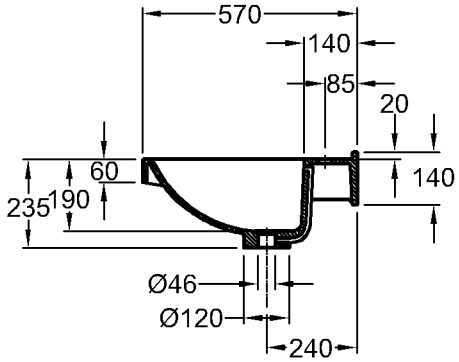

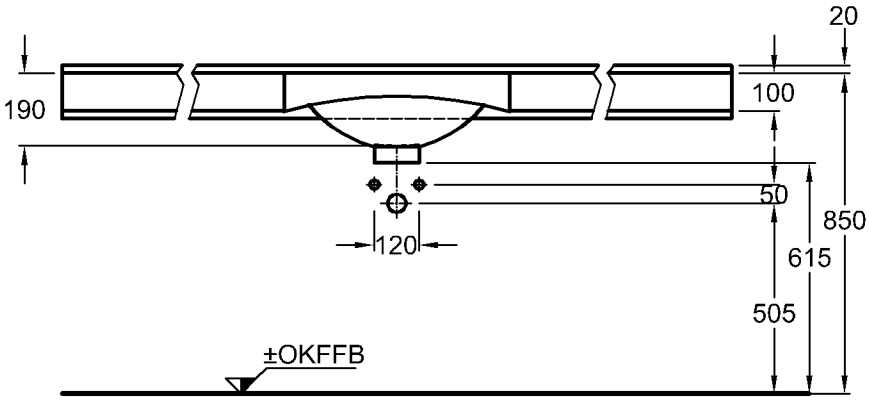

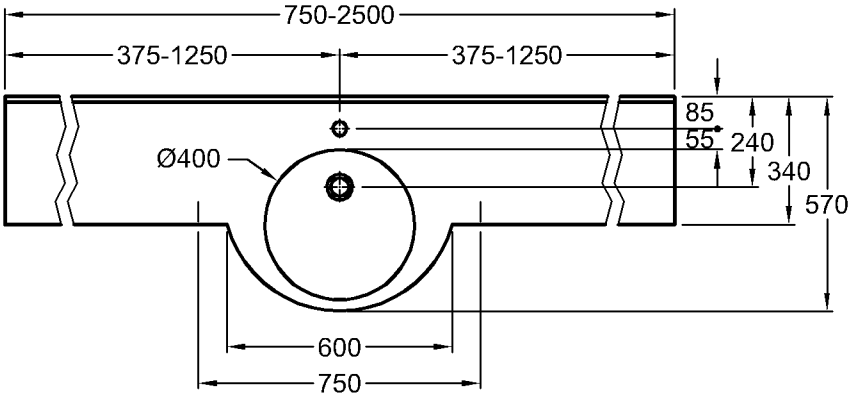

Modell:	**Wetset Einzelwaschtisch** mit Überlauf, mit Lochbohrung für Einlocharmatur
Beckeninnenmaß:	400 mm
Tiefe (Beckenmitte/Ablage):	570/340 mm
Länge:	750—2500 mm
Material:	Varicor®

Informationen zu Lieferprogramm, Farben und Dekoren sind über TOP-Verarbeiter erhältlich.

Maßtoleranzen entsprechend ISO 2768-1 (Einstufung C).
Die Katalogzeichnungen sind im Maßstab 1:20, falls nicht anders angegeben.

Varicor®-Lösungen

Wetset

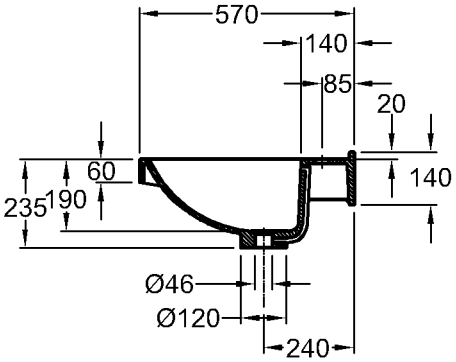

Modell:	**Wetset Mehrfachwaschtisch** mit Überlauf, mit Lochbohrung für Einlocharmatur
Beckeninnenmaß:	400 mm
Tiefe (Beckenmitte/Ablage):	570/340 mm
Länge:	1500—3000 mm
Material:	Varicor®

Informationen zu Lieferprogramm, Farben und Dekoren sind über TOP-Verarbeiter erhältlich.

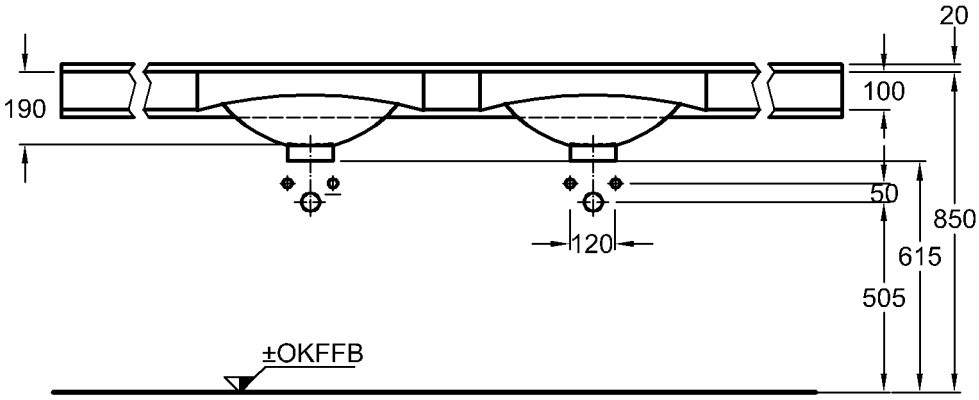

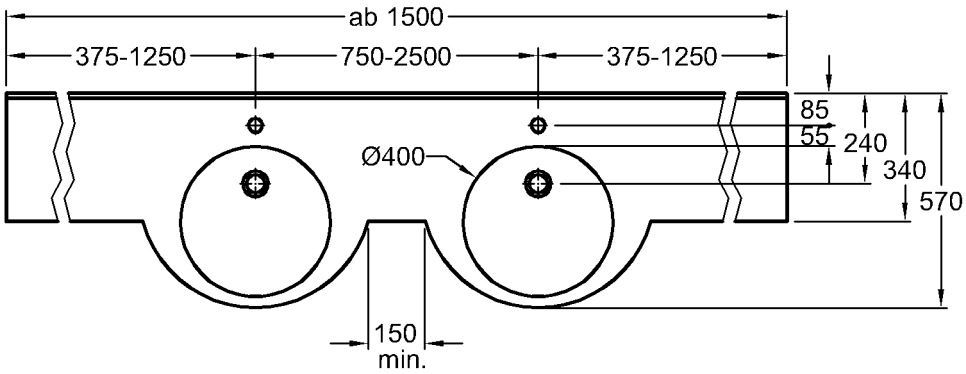

KERAMAG

Maßtoleranzen entsprechend ISO 2768-1 (Einstufung C).
Die Katalogzeichnungen sind im Maßstab 1:20, falls nicht anders angegeben.

Varicor®-Lösungen

Wetset Plus

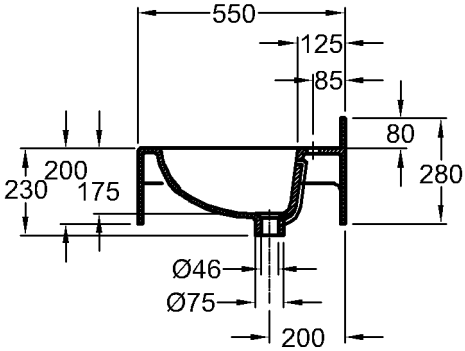

Modell:	**Wetset Plus Einzelwaschtisch** mit Überlauf, mit Lochbohrung für Einlocharmatur
Beckeninnenmaß:	540 x 345mm
Tiefe:	550 mm
Länge:	750—2000 mm
Material:	Varicor®

Informationen zu Lieferprogramm, Farben und Dekoren sind über TOP-Verarbeiter erhältlich.

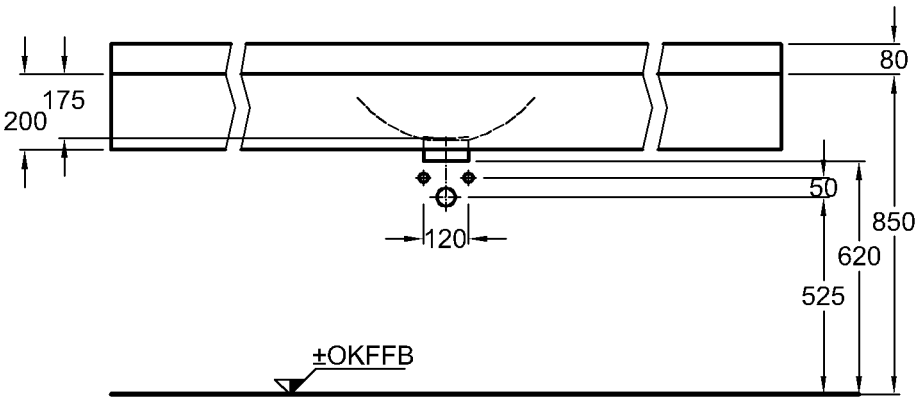

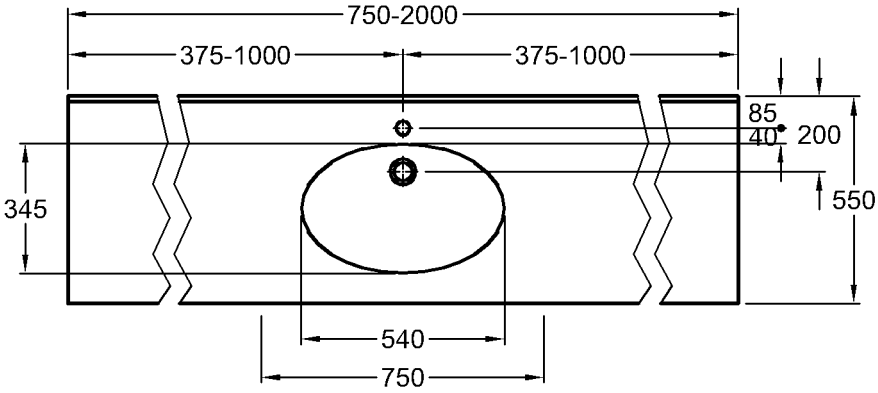

Maßtoleranzen entsprechend ISO 2768-1 (Einstufung C).
Die Katalogzeichnungen sind im Maßstab 1:20, falls nicht anders angegeben.

Varicor®-Lösungen

Wetset Plus

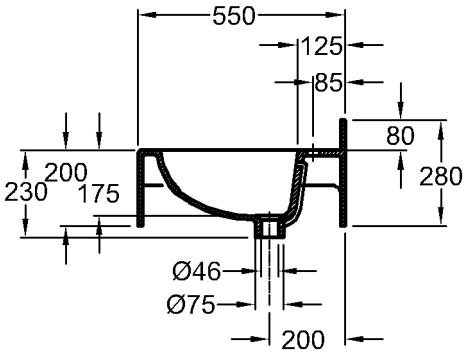

Modell:	**Wetset Plus Mehrfachwaschtisch** mit Überlauf, mit Lochbohrung für Einlocharmatur
Beckeninnenmaß:	540 x 345mm
Tiefe:	550 mm
Länge:	1500—3000 mm
Material:	Varicor®

Informationen zu Lieferprogramm, Farben und Dekoren sind über TOP-Verarbeiter erhältlich.

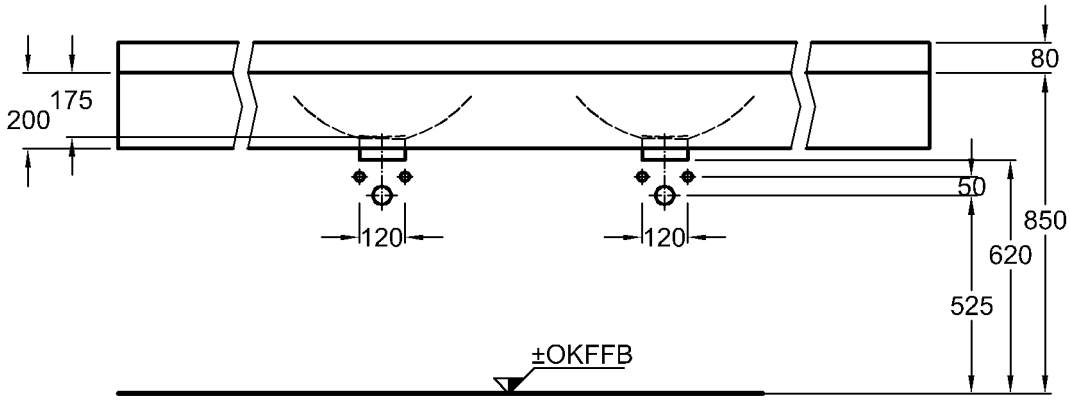

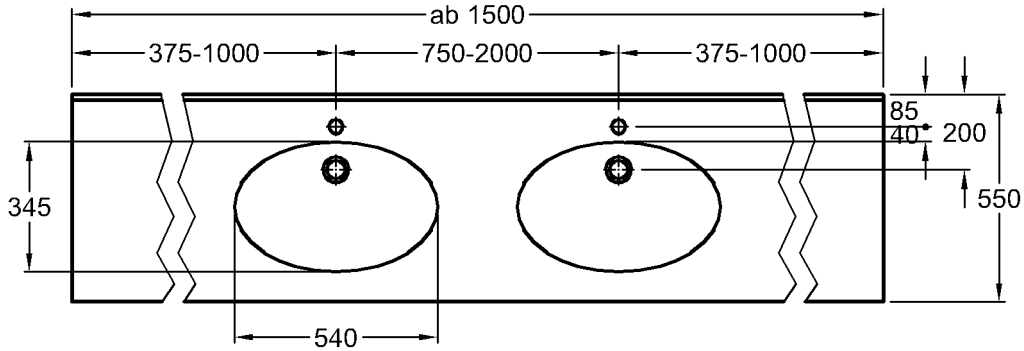

Maßtoleranzen entsprechend ISO 2768-1 (Einstufung C).
Die Katalogzeichnungen sind im Maßstab 1:20, falls nicht anders angegeben.

Varicor®-Lösungen

Profil

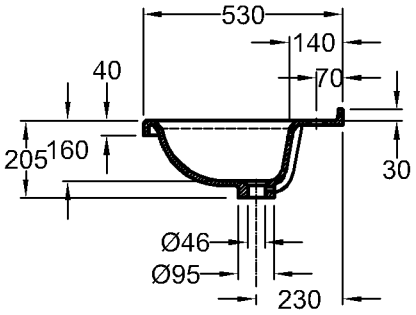

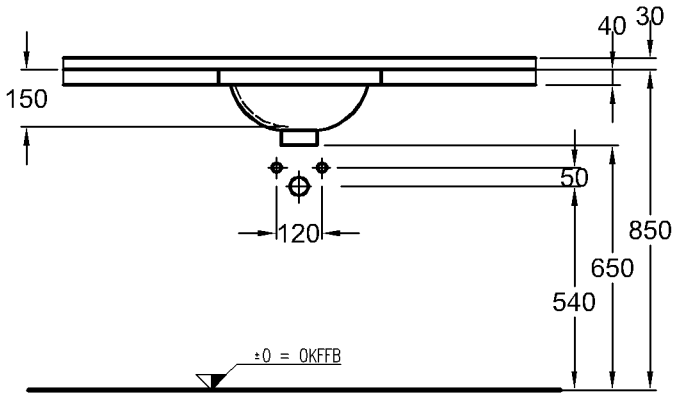

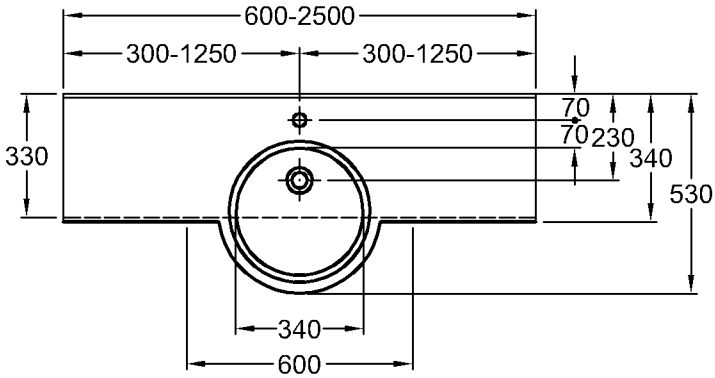

Modell:	**Profil Einzelwaschtisch** mit Überlauf, mit Lochbohrung für Einlocharmatur
Beckeninnenmaß:	340 x 340 mm
Tiefe (Beckenmitte/Ablage):	530/340 mm
Länge:	600—2500 mm
Material:	Varicor®

Informationen zu Lieferprogramm, Farben und Dekoren sind über TOP-Verarbeiter erhältlich.

Maßtoleranzen entsprechend ISO 2768-1 (Einstufung C).
Die Katalogzeichnungen sind im Maßstab 1:20, falls nicht anders angegeben.

Varicor®-Lösungen

Profil

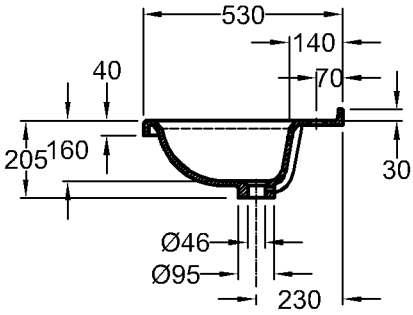

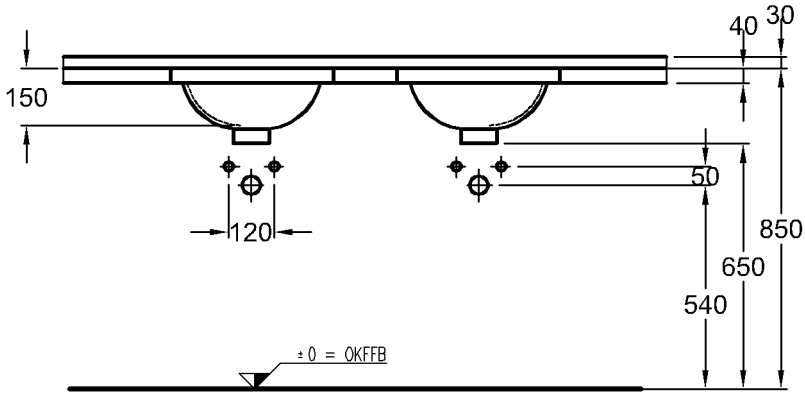

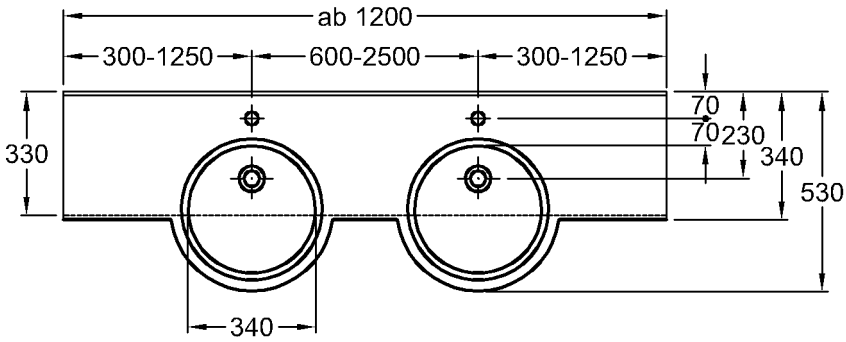

Modell:	**Profil Mehrfachwaschtisch** mit Überlauf, mit Lochbohrung für Einlocharmatur
Beckeninnenmaß:	340 x 340 mm
Tiefe (Beckenmitte/Ablage):	530/340 mm
Länge:	1200—3000 mm
Material:	Varicor®

Informationen zu Lieferprogramm, Farben und Dekoren sind über TOP-Verarbeiter erhältlich.

Maßtoleranzen entsprechend ISO 2768-1 (Einstufung C).
Die Katalogzeichnungen sind im Maßstab 1:20, falls nicht anders angegeben.

Varicor®-Lösungen

Profil

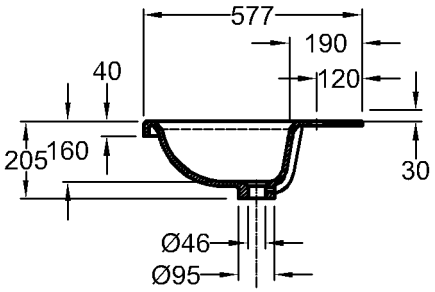

Modell:	**Profil** **Eck-Waschtisch** mit mittigem Überlauf, mit Lochbohrung für Einloch-armatur
Beckeninnenmaß:	340 x 340 mm
Tiefe (Becken-mitte/Ablage):	Beckenmitte ab Ecke: 577 mm
Schenkellänge:	540 mm
Material:	Varicor®

Informationen zu Lieferprogramm, Farben und Dekoren sind über TOP-Verarbeiter erhältlich.

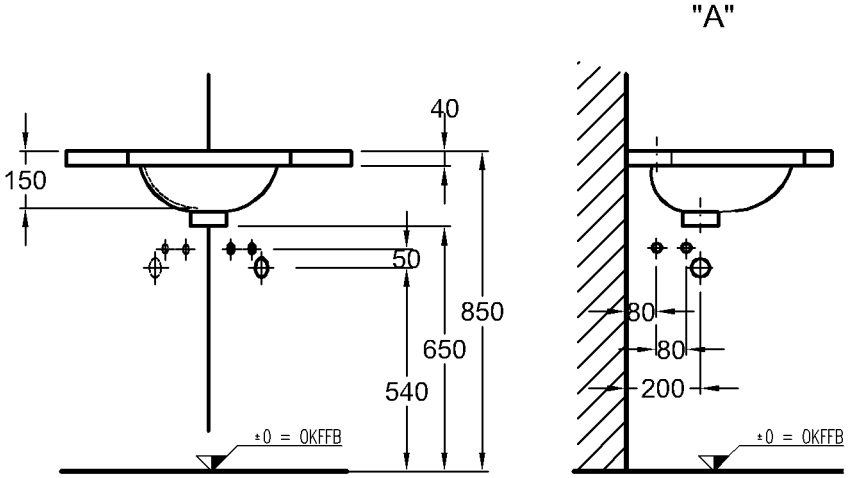

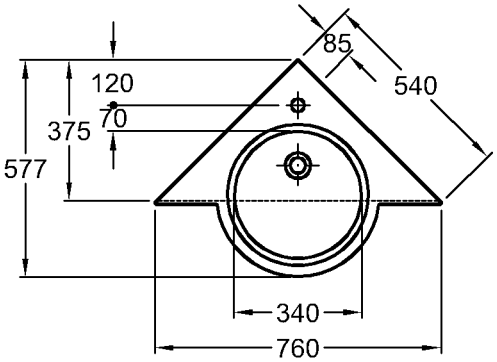

"A"

Maßtoleranzen entsprechend ISO 2768-1 (Einstufung C).
Die Katalogzeichnungen sind im Maßstab 1:20, falls nicht anders angegeben.