Produktdatenblatt

Verona

duraplus®

E1800Z/42H

Schnellstift

Artikelnummer	10808871
EAN-Code	4012789709018
Herkunftsland	Deutschland
Warentarifnummer	83024110
Türdicke	
Vierkantmaß	10 mm
Stiftlänge vorstehend	52 mm
Farbe	F69 Edelstahl matt
Sortiment	Kern-Sortiment
Packeinheit	1
Karton	10

HOPPE-Edelstahl-Rosetten-Türgriff-Halbgarnitur mit Rosetten-Montagemodul, ohne Schlüsselrosette, für Außentüren (Innenseite):

- Lagerung: Türgriff lose, Rückholfeder rechts/links verwendbar, wartungsfreies Gleitlager
- Verbindung: HOPPE-Schnellstift mit HOPPE-Vollstift, vormontiert in der Unterkonstruktion
- Unterkonstruktion: Stahl, Stützknocken; für Aluminium-, Holz- und Kunststofftüren
- Befestigung: verdeckt, zusätzliche 4-fach diagonale Befestigungs-Möglichkeit, für Mehrzweckschrauben

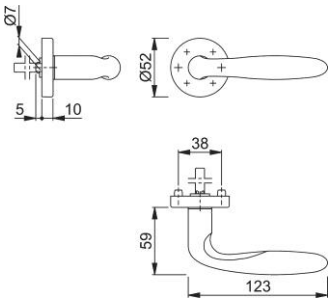

HOPPE AG, Änderungen vorbehalten.