Komplettset mit Staro '90 Ablaufgarnitur
Oberflächen: **chrom** Artikelnummer: **60056000**

Beschreibung

Merkmale
- geeigent für Brausewannen mit Ablaufloch Ø 90 mm
- selbstreinigend

Bestehend aus
- Grundkörper für Staro '90 Ablaufgarnitur (#60054XXX)
- Fertigset Staro '90 Ablaufgarnitur (#60055XXX)

Produktabbildung
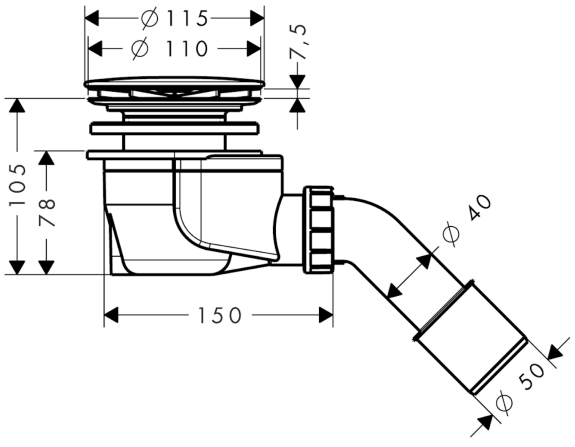
Maßzeichnung