**Komplettset mit Exafill S Wanneneinlauf Fertigset und Ab- und Überlaufgarnitur für Normalwannen**
Oberflächen: **chrom** Artikelnummer: **58113000**

## Beschreibung

**Merkmale**
- TÜV geprüft
- passend für Normalwannen, mit Faltenbalg für Wannen mit schrägem Wannenrand
- Wasseranschluss Zulaufschlauch links DN20

**Bestehend aus**
- Wannensifon (#56373XXX)
- Grundkörper für Exafill S Wanneneinlauf Fertigset mit Ab- und Überlaufgarnitur für Normalwannen (#58115XXX)
- Exafill S Wanneneinlauf Fertigset (#58117XXX)

## Zertifikate

## Produktabbildung
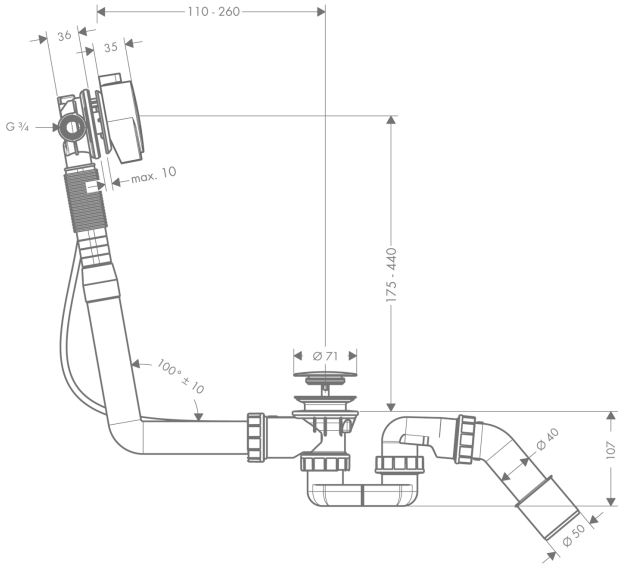
## Maßzeichnung