Croma
Croma 160 1jet Showerpipe
Oberflächen: **chrom** Artikelnummer: **27135000**

Beschreibung

Merkmale

- Kopfbrause Croma 160
- Brausekopfgröße: 160 mm
- Kopfbrause im Winkel verstellbar
- Strahlart: Rain
- Durchflussmenge Rain Strahl (bei 3 bar): 17 l/min
- Betriebsdruck: min. 1,5 bar / max. 10 bar
- Brausearmlänge: 270 mm
- Thermostat Ecostat Comfort
- Sicherheitssperre bei 40° C
- einstellbare Heißwasserbegrenzung
- Verbraucheransteuerung durch Drehen
- Montageart: Aufputzinstallation
- höhenverstellbare Handbrausehalterung

Bestehend aus

- Croma 160 1jet Kopfbrause (#27450XXX)
- Croma 100 Vario Handbrause (#28535XXX)
- Isiflex Brauseschlauch 1,60 m (#28276XXX)

Technologie

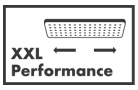

Produktabbildung
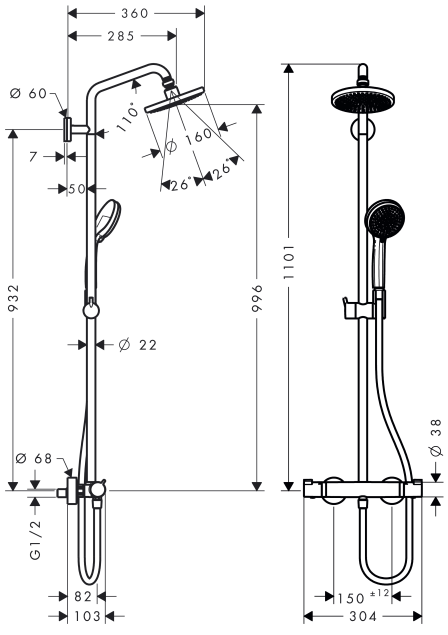
Maßzeichnung