iCon xs

Architektonisch klar.

Bad-Serie

iCon xs

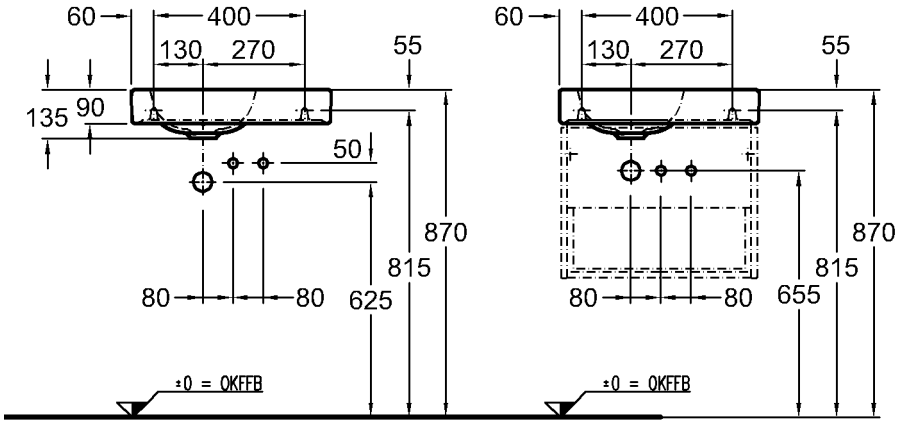

WT ohne Möbel
Schaftventil 521070 +
Design Flaschensiphon

WT mit Möbel
Schaftventil 521070 +
Röhrensiphon

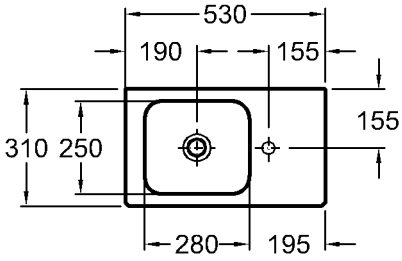

Modell:	**Waschtisch, Ablagefläche rechts** CE, DIN EN 14688, EN 31 mit Hahnloch rechts, ohne keramischen Überlauf
Modell-Nr.:	124053
Maße:	530 x 310 mm
Material:	Keralith (Feinfeuerton)
Gewicht:	8,9 kg
Modell:	**Schaftventil mit Ablaufkappe** 41,9 mm (G 1¼) x 50 mm
Modell-Nr.:	521070
Oberfläche:	Verchromt
Kombinierbarkeit:	mit **Waschtischunterschränken**, Modell-Nr. 840052, 840053, 840054, der Bad-Serie iCon xs.

KERAMAG

Abmessungen unterliegen den üblichen materialspezifischen Toleranzen von ± 2%.
Die Katalogzeichnungen sind im Maßstab 1:20, falls nicht anders angegeben.

Bad-Serie

iCon xs

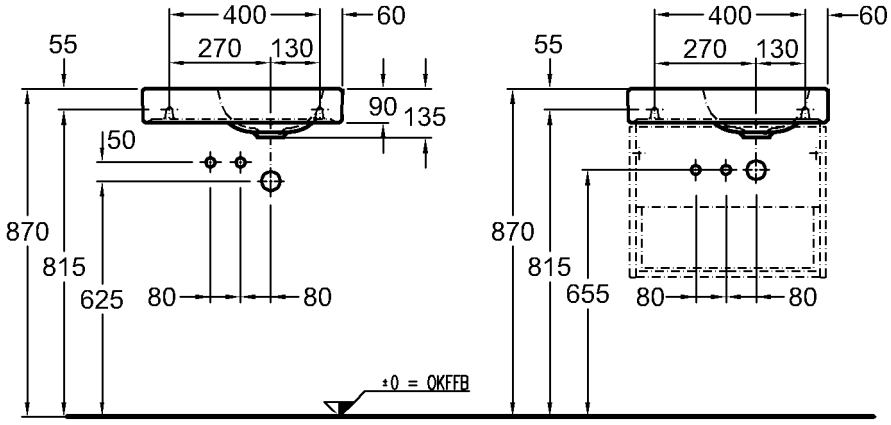

WT ohne Möbel
Schaftventil 521070 +
Design Flaschensiphon

WT mit Möbel
Schaftventil 521070 +
Röhrensiphon

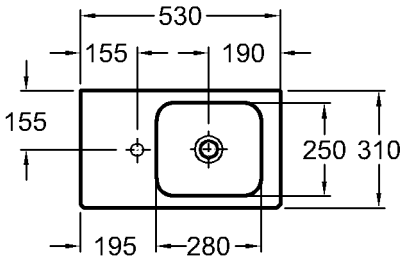

Modell:	**Waschtisch, Ablagefläche links** CE, DIN EN 14688, EN 31 mit Hahnloch links, ohne keramischen Überlauf
Modell-Nr.:	124153
Maße:	530 x 310 mm
Material:	Keralith (Feinfeuerton)
Gewicht:	20,5 kg
Modell:	**Schaftventil mit Ablaufkappe** 41,9 mm (G 1¼) x 50 mm
Modell-Nr.:	521070
Oberfläche:	Verchromt
Kombinierbarkeit:	mit **Waschtischunterschränken**, Modell-Nr. 840052, 840053, 840054, der Bad-Serie iCon xs.

Abmessungen unterliegen den üblichen materialspezifischen Toleranzen von ± 2%.
Die Katalogzeichnungen sind im Maßstab 1:20, falls nicht anders angegeben.

Bad-Serie

iCon xs

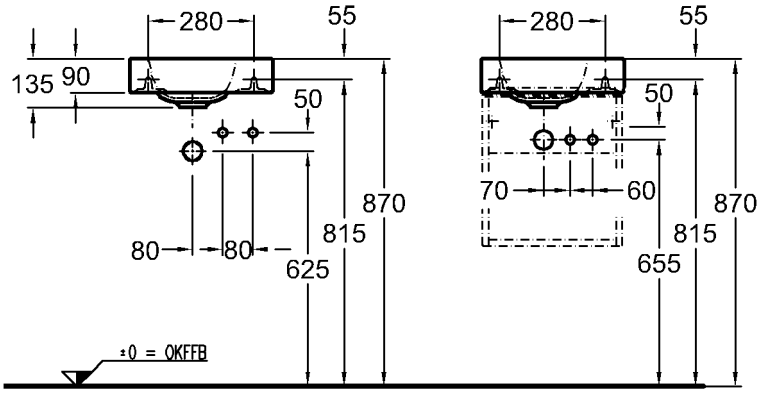

WT ohne Möbel
Schaftventil 521070 +
Design Flaschensiphon

WT mit Möbel
Schaftventil 521070 +
Röhrensiphon

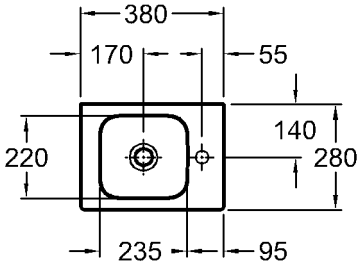

Modell:	**Handwaschbecken** CE, DIN EN 14688, EN 31 mit Hahnloch rechts
Modell-Nr.:	124736
Maße:	380 x 280 mm
Material:	Keralith (Feinfeuerton)
Gewicht:	6,5 kg
Modell:	**Schaftventil mit Ablaufkappe** 41,9 mm (G 1¼) x 50 mm
Modell-Nr.:	521070
Oberfläche:	Verchromt
Kombinierbarkeit:	mit **Handwaschbecken-Unterschränken**, Modell-Nr. 840037, 840038, 840039, der Bad-Serie iCon xs.

KERAMAG

Abmessungen unterliegen den üblichen materialspezifischen Toleranzen von ± 2%.
Die Katalogzeichnungen sind im Maßstab 1:20, falls nicht anders angegeben.

Bad-Serie

iCon xs

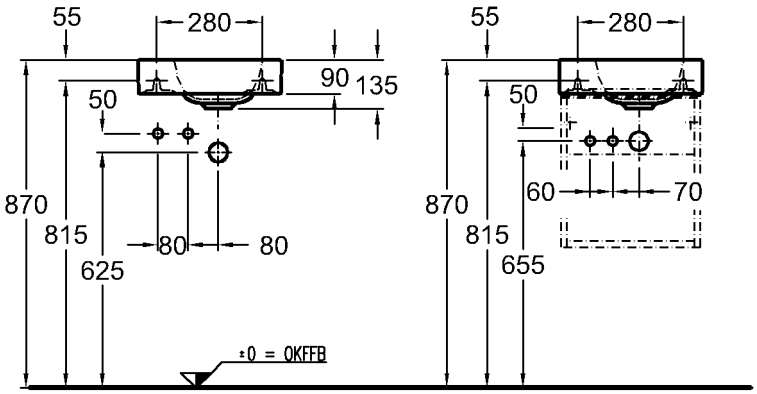

WT ohne Möbel
Schaftventil 521070 +
Design Flaschensiphon

WT mit Möbel
Schaftventil 521070 +
Röhrensiphon

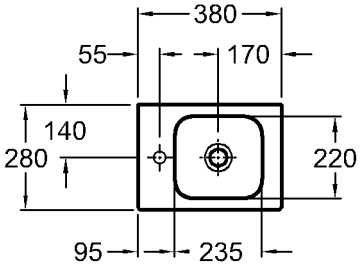

Modell:	**Handwaschbecken** CE, DIN EN 14688, EN 31 mit Hahnloch links
Modell-Nr.:	124836
Maße:	380 x 280 mm
Material:	Keralith (Feinfeuerton)
Gewicht:	6,5 kg
Modell:	**Schaftventil mit Ablaufkappe** 41,9 mm (G 1¼) x 50 mm
Modell-Nr.:	521070
Oberfläche:	Verchromt

Kombinierbarkeit: mit **Handwaschbecken-Unterschränken**, Modell-Nr. 840037, 840038, 840039, der Bad-Serie iCon xs.

Abmessungen unterliegen den üblichen materialspezifischen Toleranzen von ± 2%.
Die Katalogzeichnungen sind im Maßstab 1:20, falls nicht anders angegeben.

Bad-Serie

iCon xs

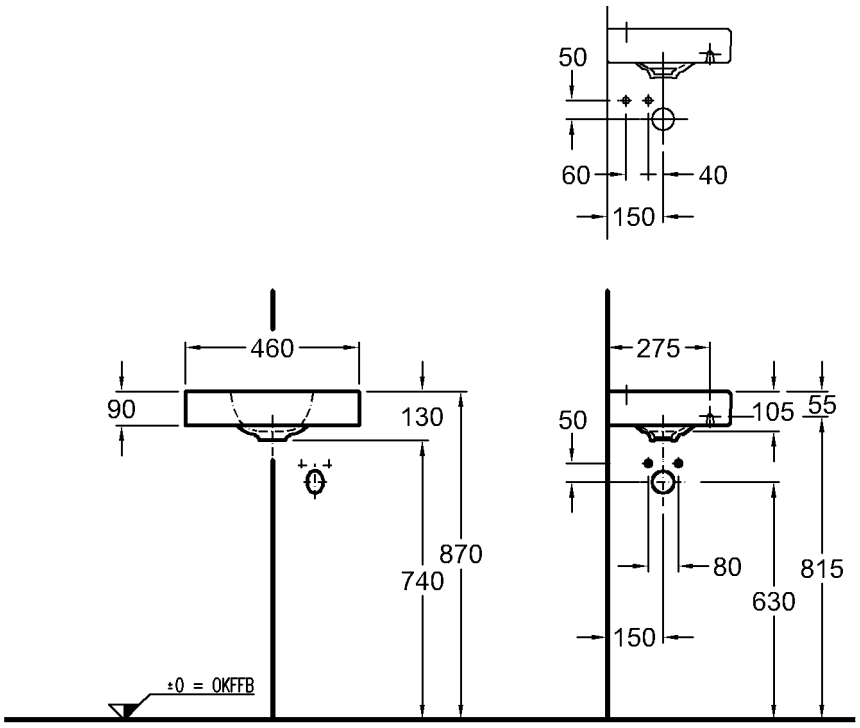

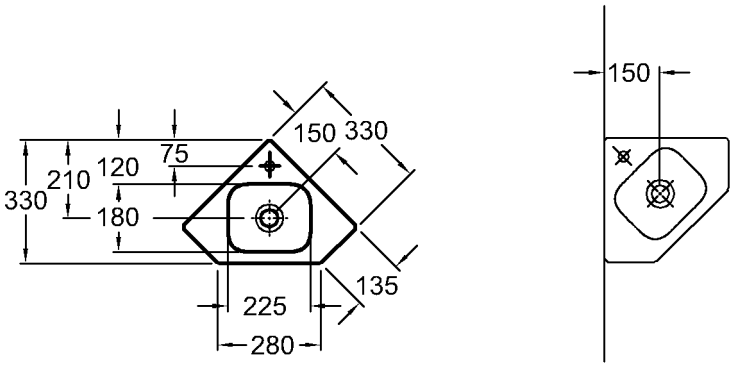

Modell	**Eckhandwaschbecken**
	CE, DIN EN 14688, EN 31
	ohne Überlauf
Modell-Nr.:	124729
Maße:	Schenkellänge: 330 mm
Material:	Keralith (Feinfeuerton)
Gewicht:	6,2 kg
Modell:	**Schaftventil mit Ablaufkappe**
	41,9 mm (G 1¼) x 50 mm
Modell-Nr.:	521070
Oberfläche:	Verchromt

Abmessungen unterliegen den üblichen materialspezifischen Toleranzen von ± 2%.
Die Katalogzeichnungen sind im Maßstab 1:20, falls nicht anders angegeben.

Bad-Serie

iCon xs

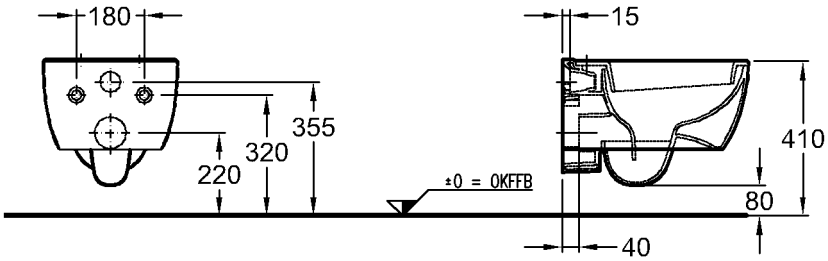

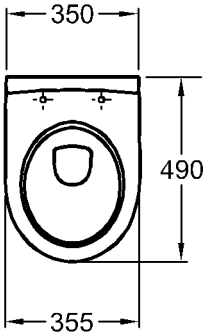

Modell:	**Tiefspül-WC, kurz, 6 l, wandhängend** CE, EN 997 6 A/C, EN 33, für WE-Kasten oder Wandeinbau-Druckspüler, inkl. verdeckte Wandbefestigung
Modell-Nr.:	204030
Material:	Keravit (Sanitärporzellan)
Gewicht:	21,6 kg
Modell:	**iCon WC-Sitz mit Deckel nach DIN 19516**
Modell-Nr.:	574120
Scharniere:	Metall
Gewicht:	2,7 kg
Modell-Nr.:	574130 mit Absenkautomatik
Scharniere:	Metall
Gewicht:	2,8 kg
Kombinierbarkeit:	mit **WC** der Bad-Serie iCon xs.

Abmessungen unterliegen den üblichen materialspezifischen Toleranzen von ± 2%.
Die Katalogzeichnungen sind im Maßstab 1:20, falls nicht anders angegeben.

Bad-Serie

iCon xs

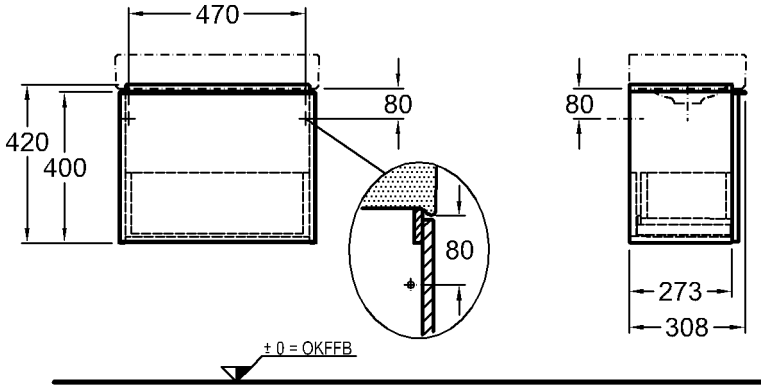

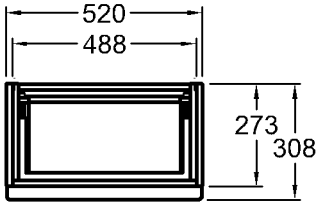

Modell:	**Waschtischunterschrank** mit Auszug
Modell-Nr. und Korpus/Front:	840052 Alpin Hochglanz 840053 Burgund Hochglanz 840054 Platin Hochglanz
Maße:	520 x 308 x 420 mm
Gewicht:	13,0 kg

Kombinierbarkeit: mit **Waschtischen**, Modell-Nr. 124053, 124153, der Bad-Serie iCon xs.

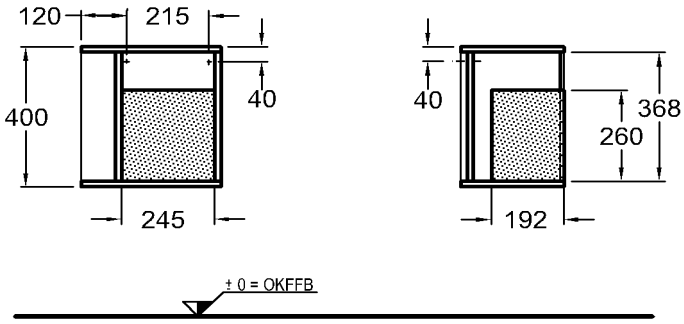

Modell:	**Seitenelement** mit Plexiglas-Box in Schwarz
Modell-Nr. und Korpus:	840237 Alpin Hochglanz 840238 Burgund Hochglanz 840239 Platin Hochglanz
Maße:	370 x 273 x 400 mm

Nur in Verbindung mit:
Waschtischunterschränken, Modell-Nr. 840052, 840053, 840054, der Bad-Serie iCon xs.

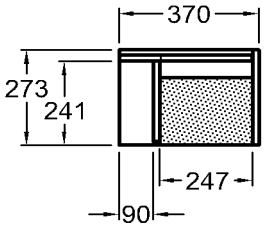

Abmessungen unterliegen den entsprechenden gültigen EN-Normen.
Die Katalogzeichnungen sind im Maßstab 1:20, falls nicht anders angegeben.

Bad-Serie

iCon xs

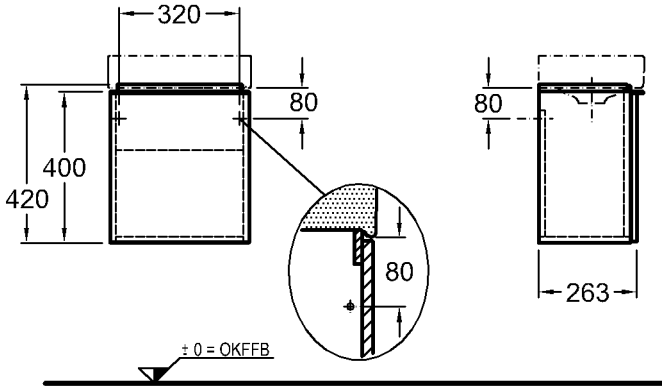

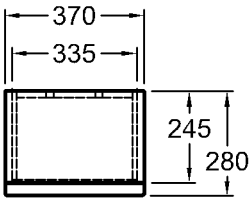

Modell:	**Handwaschbecken-Unterschrank** mit Tür, Griff verchromt
Modell-Nr. und Korpus/Front:	840037 Alpin Hochglanz 840038 Burgund Hochglanz 840039 Platin Hochglanz
Maße:	370 x 280 x 420 mm
Gewicht:	6,8 kg

Kombinierbarkeit: mit **Handwaschbecken**, Modell-Nr. 124836, 124736, der Bad-Serie iCon xs.

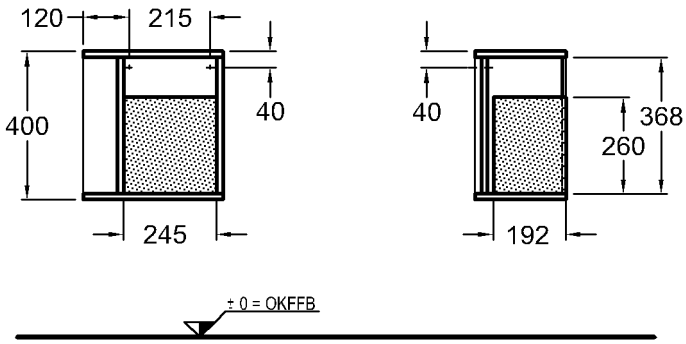

Modell:	**Seitenelement** mit Plexiglas-Box in Schwarz
Modell-Nr. und Korpus:	840137 Alpin Hochglanz 840138 Burgund Hochglanz 840139 Platin Hochglanz
Maße:	370 x 245 x 400 mm

Nur in Verbindung mit:
Handwaschbecken-Unterschränken, Modell-Nr. 840037, 840038, 840039, der Bad-Serie iCon xs.

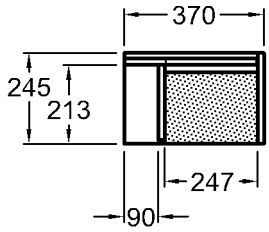

Abmessungen unterliegen den entsprechenden gültigen EN-Normen.
Die Katalogzeichnungen sind im Maßstab 1:20, falls nicht anders angegeben.

Bad-Serie

iCon xs

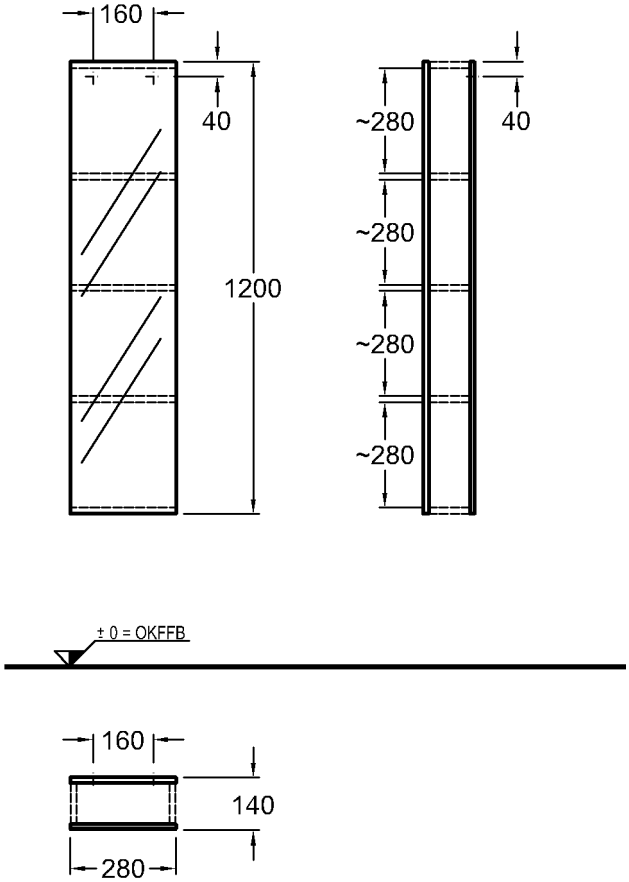

Modell:	**Regal mit Spiegel,**
Modell-Nr. und Korpus:	840028 Alpin Hochglanz
	840029 Burgund Hochglanz
	840030 Platin Hochglanz
Maße:	280 x 140 x 1200 mm
Gewicht:	11,7 kg

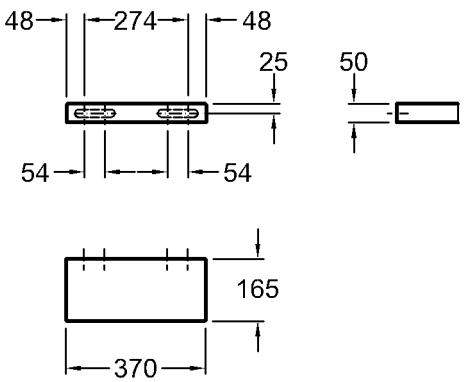

Modell:	**Ablage**
Modell-Nr.:	840337 Alpin Hochglanz
	840338 Burgund Hochglanz
	840339 Platin Hochglanz
Maße:	370 x 165 x 50 mm
Gewicht:	2,5 kg

Abmessungen unterliegen den entsprechenden gültigen EN-Normen.
Die Katalogzeichnungen sind im Maßstab 1:20, falls nicht anders angegeben.

Bad-Serie

iCon xs

Modell:	**Lichtspiegelelement**
Modell-Nr.:	840537
Maße:	368 x 45 x 1100 mm
Gewicht:	7,9 kg

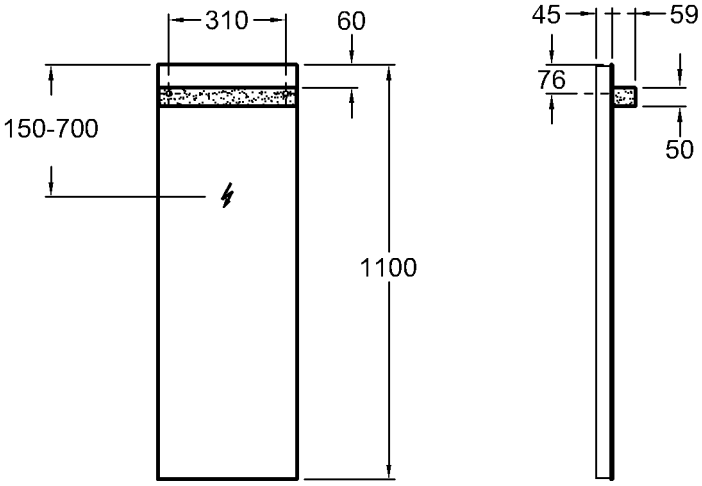

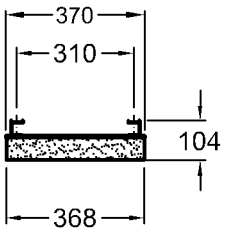

LED 12V / 12W / 3000K
warm white
Lumen 234 (lm)
230V, ~50 HZ
IP44, Schutzklasse 2

Abmessungen unterliegen den entsprechenden gültigen EN-Normen.
Die Katalogzeichnungen sind im Maßstab 1:20, falls nicht anders angegeben.