Croma 100
Ecostat Comfort Combi 0,65 m mit Croma 100 Vario Handbrause
Oberflächen: **chrom** Artikelnummer: **27034000**

Beschreibung

Merkmale

- Strahlart: Rain, Massagestrahl, Normalstrahl, Shampoostrahl
- Strahlartenumstellung durch drehbare Strahlscheibe
- Neigungswinkel um 90° verstellbar, Schieberegler schwenkt nach links und rechts sowie oben und unten
- maximale Durchflussmenge (bei 3 bar): 18 l/min

Bestehend aus

- Ecostat Comfort Brausethermostat Aufputz (#13116XXX)
- Croma 100 Vario Handbrause/ Unica'C Brausestange 0,65 m Set (#27772XXX)

Technologie

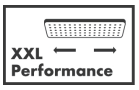

Produktabbildung
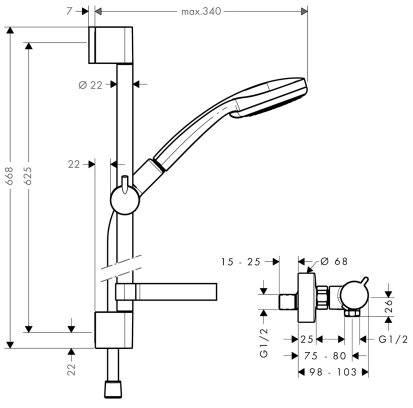
Maßzeichnung