Produktdatenblatt

Bergen

duravert®

M1602/19KV/19KVS

Schnellstift

Artikelnummer	2711551
EAN-Code	4012789151596
Herkunftsland	Deutschland
Warentarifnummer	83024110
Gebrauchs-Kategorie	3
Korrosionsbeständigkeit	4
Türdicke	37-42 mm
Vierkantmaß	8 mm
Stiftstärke WC	
Stiftlänge vorstehend	
Lochung	Ovalbart
Farbe	F49/F9 verchromt/Alu Stahl
Packeinheit	1
Karton	10

HOPPE-Messing-Rosetten-Türgriff-Garnitur mit Schlüsselrosetten für Innentüren:

- geprüft nach DIN EN 1906: 37-0140A, Objekt-Garnitur
- Lagerung: Türgriffe lose, Rückholfedern rechts/links verwendbar, wartungsfreie Gleitlager
- Verbindung: HOPPE-Schnellstift mit HOPPE-Vollstift (Stift-/Lochteil)
- Unterkonstruktion: Kunststoff, Stützknocken
- Befestigung: verdeckt, durchgehend, wechselseitig, Mehrzweckschrauben

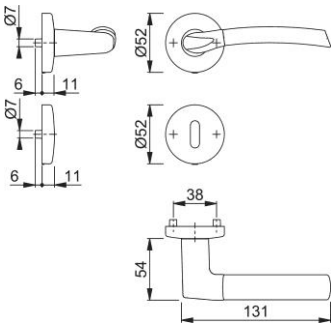

HOPPE AG, Änderungen vorbehalten.