Produktdatenblatt
Birmingham

duranorm®

78G/2222A/2440/1117

Artikelnummer	3958919
EAN-Code	4012789337686
Herkunftsland	Deutschland
Warentarifnummer	83024110
Türdicke	37-42 mm
Vierkantmaß	8 mm
Stiftlänge vorstehend	
Lochung	Profilzylinder
Lochungsabstand	72 mm
Farbe	F1 Alu natur
Sortiment	Kern-Sortiment
Packeinheit	1
Karton	10

HOPPE-Aluminium-Schutz-Langschild-Wechsel-Garnitur für Außen-/Wohnungsabschluss-Türen:

- erfüllt die Anforderungen nach DIN 18257 ES0 (SK1)
- Lagerung: außen gekröpfter Knopf fest, ummontierbar; innen Türgriff lose, wartungsfreies Gleitlager
- Verbindung: HOPPE-FDW-Profilstift (Lochteil)
- Unterkonstruktion: Zamak, Stütznocken
- Befestigung: innen sichtbar, durchgehend, Gewindeschrauben M6

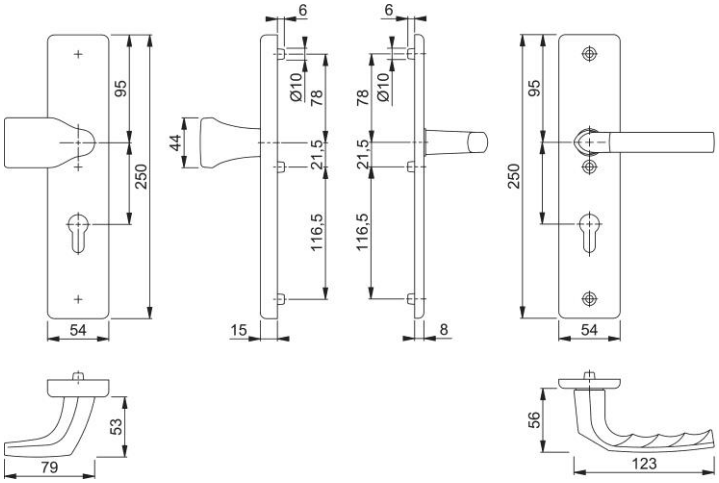

HOPPE AG, Änderungen vorbehalten.